U-Know

- Now you know -

EDITO

Edito

Comment se signaler efficacement ? Telle est la question que nous nous efforçons de résoudre à force d'innover, de tester, de prototyper pour proposer l'objet le plus adapté à son environnement. La communication visuelle est un savant alliage de design et de marketing. Un joli visuel ne rend rien sur une structure incongrue et inversement. L'idée de U-KNOW est d'accompagner et de conseiller pour avoir la recette adéquate. Celle qui rendra visible sans être ostensible.

Forte de 11 années d'existence, la marque U-KNOW s'est construite grâce à sa R & D. Elle a obtenu une maitrise rapide des produits de grande consommation : roll-ups et voiles. De fait, U-KNOW se positionne aujourd'hui comme un réservoir de signalétique bénéficiant de nouvelles technologies d'impression, et d'armatures novatrices.

Le pari a été d'abord sur l'aluminium puis s'est porté sur le gonflable. Pourquoi ce parti pris ? Le gonflable permet de repenser le nomadisme des objets. L'utilisation judicieuse de cette technique découle du besoin d'une grande visibilité tout en facilitant le transport. Le gonflable bouscule, dynamise, ravive les supports de communication. Il donne du relief aux supports plats et séduit l'œil. Nous en avons fait une technologie de pointe, plus résistante que certaines structures rigides, et la plus mobile de toute sans aucun doute.

Notre souhait est, non seulement d'imaginer les supports de communication de demain, mais surtout d'accompagner nos clients dans leur environnement graphique pour leur offrir un bagage visuel séduisant.
Visuellement,

L'équipe U-KNOW

U-KNOW
- Now you know -

Sommaire

10

L'UNIVERS U-KNOW

26

TENTES & ARCHES

38

TOTEMS

50

STANDS

66

MOBILIER

74

VOILES & DRAPEAUX

102

KAKÉMONOS

GUIDE PICTOS 2017

: Outdoor

: Indoor

: Montage rapide

: Communication sur 360°

: Anti-Feu Norme B1 européenne

: Résistant à un vent fort

: Grande visibilité

: Transport facile

: Eléments lumineux

: Impression traversante

: Recto verso

Sur une fiche produit, vous pouvez flasher le code pour avoir accès au stock diponible, à la fiche technique, à la nomenclature et aux nouveaux arrivages.

U-TENT

NOUVELLES TENTES

unicef
unite for children
unicef
unite for children
unicef
unite for children
unicef
unite for children

U-GATE

NOUVELLES ARCHES

BRAWN
BRAWNGP
BRAWNGP
BRAWNGP
BRIDGESTONE
POTENZA

CAPTAIR

RIP CURL
RIP CURL
RIP CURL
RIP CURL
RIP CURL

STANDS

LA GAMME STRETCHLINE

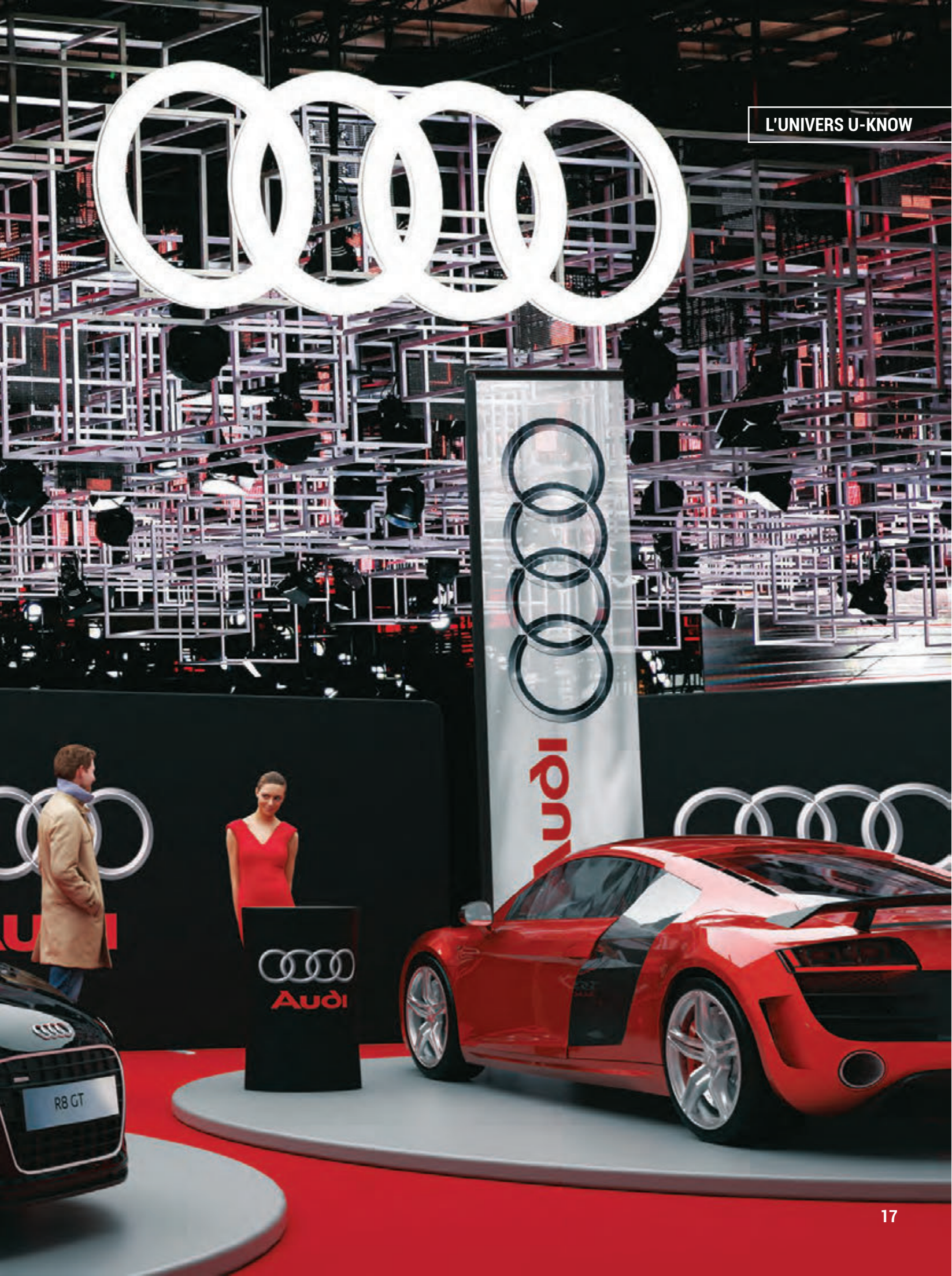
Audi
Audi
R8 GT

AIR LOUNGE

MOBILIER GONFLABLE

Microsoft
Microsoft
Microsoft

VOILES

Marriott
HOTELS · RESORTS · SUITES
Marriott
HOTELS · RESORTS · SUITES
Marriott
GOLF
Marriott
GOLF

Marriott
GOLF
Marriott
HOTELS · RESORTS · SUITES
Marriott
GOLF

STANDS

NOS RÉALISATIONS

OBUT
PREMIER EN PÉTANQUE
SAVOUREZ
CHAQUE
INSTANT
PÉTANQUE
Retrouvez-nous sur
www.obut.com

BARRIÈRES / FLAGS / TENTES

NOS RÉALISATIONS

FIDELIDADE
ASSUREUR DEPUIS 1808
FIDELIDADE
Club Med
1 SÉJOUR POUR 2 AU CLUB MED
FLASHEZ ET TENTEZ
VOTRE CHANCE !

Tentes & Arches

LES NOUVELLES TENTES ET ARCHES SONT UNIQUES : CONÇUES DANS UN MATÉRIAU TRIPLE PEAU, ELLES CONJUGUENT LÉGÈRETÉ ET RÉSISTANCE. CES STRUCTURES SONT PRÉVUES POUR UNE RÉUTILISATION RÉGULIÈRE. GRÂCE À UN MARQUAGE QUADRI EN SUBLIMATION, CES OBJETS ONT UNE QUALITÉ PERÇUE REMARQUABLE.

U-TENT

LES NOUVELLES TENTES DE LA MARQUE U-KNOW

DÉTENTEZ-VOUS !

DEPUIS 5 ANS, U-KNOW CONÇOIT, BREVETTE ET PRODUIT DES STRUCTURES GONFLABLES INNOVANTES POUR FAIRE ÉVOLUER LA COMMUNICATION VERS DES SUPPORTS PLUS ORIGINAUX ET PLUS IMPACTANTS. DANS CET ESPRIT, LA MARQUE REVISITE AUJOURD'HUI LA TENTE. TOUT A ÉTÉ CONÇU POUR ALLIER SIMPLICITÉ D'UTILISATION, LÉGÈRETÉ & VISIBILITÉ. VOTRE IMAGE DE MARQUE EST LE COEUR DE NOTRE MÉTIER : DANS LEUR FINITION ALLOVER, LES NOUVELLES TENTES GONFLABLES SONT 100% PERSONNALISABLES TOUT EN CONSERVANT LEURS LÉGÈRETÉ ET IMPERMÉABILITÉ.

U-KnOW
- Now you know -
U-KnOW
- Now you know -
U-KnOW
U-KnOW

#INNOVATION #ERGONOMIE #TECHNICITE

D-RING POUR SARDINES DE FIXATIONS

VALVE DE GONFLAGE 2.5 PSI

ZIP HAUTE RESISTANCE

STRUCTURE TRIPLE PEAU

IMPERMÉABILITÉ GARANTIE

MONTAGE EN 5 MIN

ANTI FEU NORME CPAI84

SEULEMENT 7KG

SAC DE TRANSPORT INCLUS

CONCEPTION & ASSEMBLAGE TECHNIQUE.

CETTE NOUVELLE TENTE GONFLABLE BÉNÉFICIE D'UNE TECHNOLOGIE NOUVELLE : D'UN CÔTÉ, UNE STRUCTURE TRIPLE PEAU ULTRA-LÉGÈRE, DE L'AUTRE, UN TEXTILE AVEC MEMBRANE GARANTISSANT L'ÉLASTICITÉ, L'ÉTANCHÉITÉ ET LA PERSONNALISATION TOTALE DE LA TENTE (FINITION ALLOVER). TOUTES LES COUTURES SONT SOUDÉES ET ÉTANCHES. TRAITEMENT ANTI-FEU NORME CPAI 84 POUR UTILISATION EN INTÉRIEUR. LE MONTAGE EST RÉALISABLE EN 5 MINUTES.

CARACTÉRISTIQUES TECHNIQUES

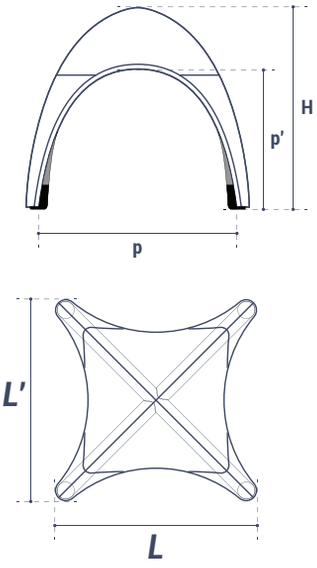

U - TENT 300

RÉFÉRENCE	U - TENT 300
H Hauteur	2.6 M
L Longueur	3.0 M
L' Largeur	3.0 M
P' ouverture de porte	2.35 M
P ouverture de porte	2.70 M
Surface au sol	9 M²
poids avec portes	11 KG
Temps de montage	5 MIN

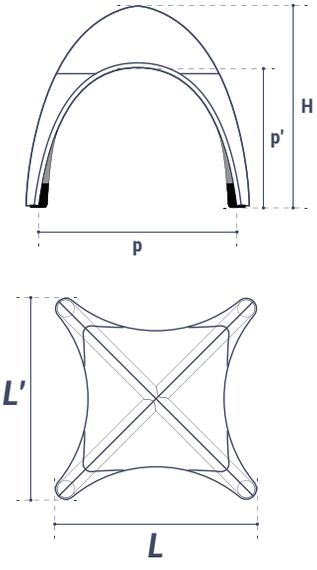

U - TENT 400

RÉFÉRENCE	U - TENT 400
H Hauteur	3.4 M
L Longueur	4.0 M
L' Largeur	4.0 M
P' ouverture de porte	2.40 M
P ouverture de porte	3.70 M
Surface au sol	16 M²
poids avec portes	16 KG
Temps de montage	7 MIN

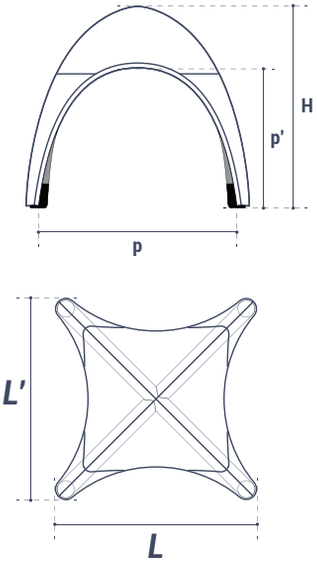

U - TENT 500

RÉFÉRENCE	U - TENT 500
H Hauteur	4.3 M
L Longueur	5.0 M
L' Largeur	5.0 M
P' ouverture de porte	2.70 M
P ouverture de porte	4.70 M
Surface au sol	25 M²
poids avec portes	20 KG
Temps de montage	9 MIN

PERSONNALISATION

COMPOSITION

LA TENTE EST COMPOSÉE EN SÉRIE DE :

1 STRUCTURE GRISE REPOSANT SUR 4 PIEDS NOIRS

UN TOIT REGULAR (SUR STOCK) DISPONIBLE DANS 4 COLORIS (NOIR, BLANC, BLEU, ROUGE)
OU
UN TOIT ALLOVER AVEC UNE IMPRESSION QUADRI NUMÉRIQUE.

DES SARDINES ET CORDES INCLUSES POUR FIXER LA TENTE AU SOL

UN SAC DE TRANSPORT INCLUS

4 POCHES À EAU DE LESTAGE DE LA TENTE.

EN OPTION :

4 PORTES EN FINITION REGULAR : CES PORTES SONT STOCKÉES DANS LES COLORIS NOIR, BLANC, BLEU ET ROUGE.

4 PORTES EN FINITION ALLOVER : CES PORTES SONT IMPRIMÉES À LA DEMANDE : L'IMPRESSION EST RÉALISÉE EN QUADRI NUMÉRIQUE SUR TOUTE LEUR SURFACE.

4 MARQUAGES EN TRANSFERT QUADRI SUR LES 4 CÔTÉS DU TOIT OU DES PORTES EN FINITION REGULAR SEULEMENT.

CONNEXION DE TENTE À TENTE POUR LIER 2 TENTES ENTRE ELLES.

4 SOCLES PVC BÉTON POUR LESTER LA TENTE.

GONFLEUR ÉLECTRIQUE 400W - 220V

FINITION

2 FINITIONS SONT POSSIBLES POUR LE TOIT ET LES PORTES :

FINITION	REGULAR	ALLOVER
COLORIS	Noir, Blanc, Bleu, Rouge	100% personnalisé
MATIÈRE	100% polyester avec enduction	Tissu triple-couche : 94% polyester & 6% elasthanne Contrecollage sur une maille polyester avec membrane waterproof
MARQUAGE	Transfert seulement	impression numérique allover
ELASTICITÉ	–	+++
IMPERMÉABILITÉ (MM)	3 000	10 000
RÉSISTANCE AU FEU		– – –
BUDGET	$$$	$$$$
DÉLAI	3 jours (sans transfert) 10 jours (avec transfert)	4 semaines

REPENSER L'OBJET...

...ET LUI DONNER SON CARACTÈRE NOMADE.

ARCHES

ARCHES GONFLABLES NOUVELLE GÉNÉRATION

LES NOUVELLES ARCHES BÉNÉFICIENT DE LA MÊME TECHNOLOGIE QUE LES TENTES **U-TENT** : LA STRUCTURE EN TRIPLE PEAU PERMET DE RÉUTILISER L'ARCHE EN DIVERS ÉVÉNEMENTS ET SUR TOUS LES REVÊTEMENTS. SANGLÉES PAR DES CORDES, LES ARCHES SE RÉVÈLENT PARFAITEMENT STABLES. DISPONIBLE SUR STOCK EN 2 TAILLES, 3.2M ET 4.5M DE HAUT, CES ARCHES SONT PERSONNALISABLES PAR DES BÂCHES FIXÉES PAR VELCRO SUR LES BOUDINS DE LA TENTE.

NORME ANTI-FEU CPAI 84 POUR UTILISATION INTÉRIEURE

DISPONIBLE EN STOCK ET LIVRÉE DANS SON SAC DE TRANSPORT AVEC LES CORDES DE FIXATION. DÉLAI : 2 SEMAINES

2 FOIS + LÉGÈRE QU'EN PVC

3 FOIS + RÉSISTANTE QU'EN PVC

RÉINVENTER LA PORTE...

...ET LA SUBLIMER !

CARACTÉRISTIQUES TECHNIQUES

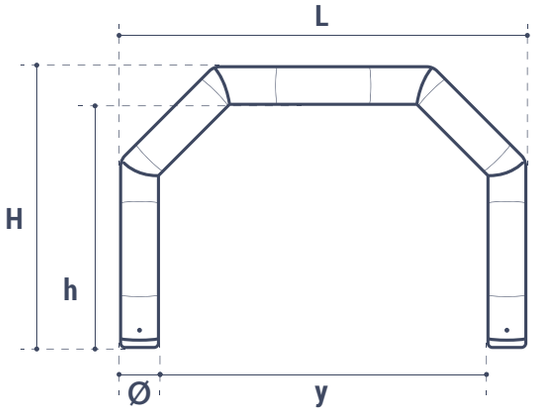

U - GATE 650

RÉFÉRENCE	U - GATE 650
Ø (cm) Boudin	70 CM
H (cm)	4.50 M
L (cm)	6.50 M
y (cm)	5.10
h (cm)	5.80
P (kg)	12

PERSONNALISATION	U - GATE 650
panneaux personnalisables	5
matière	POLYESTER TWILL 150G
impression	QUADRI NUMÉRIQUE
dimensions marquages	150 X 187 CM

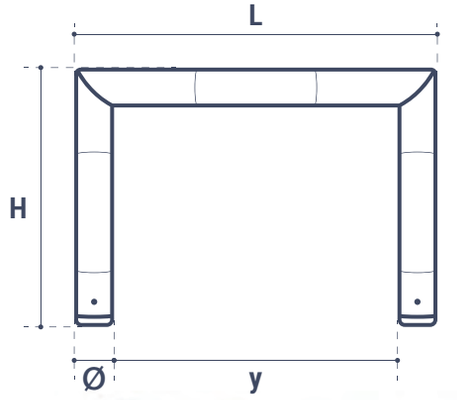

U - GATE 450

RÉFÉRENCE	U - GATE 450
Ø (cm) Boudin	45 CM
L (cm)	4.50 M
y (cm)	3.60 M
H (cm)	3.20 M
P (kg)	7

PERSONNALISATION	U - GATE 450
panneaux personnalisables	3
matière	POLYESTER TWILL 150G
impression	QUADRI NUMÉRIQUE
dimensions marquages	120 X 146 CM

FINISH LINE
FINISH LINE
FINISH LINE

Totems

A LA DIFFÉRENCE DES ENROULEURS ET DES VOILES, LES TOTEMS BÉNÉFICIENT D'UNE VISIBILITÉ À 360°. LES TOTEMS GONFLABLES APPORTENT UN SUPPLÉMENT D'ERGONOMIE PAR RAPPORT AUX STRUCTURES ALUMINIUM CAR ILS NÉCESSITENT UN ESPACE DE RANGEMENT INFÉRIEUR ET LEUR MONTAGE EST BEAUCOUP PLUS RAPIDE.

NOUVEAU

CAPTAIR AUTO

COLONNE À AIR CAPTIF AVEC GONFLEUR INTÉGRÉ

NOUVELLE COLONNE AVEC GONFLEUR INTÉGRÉ. UNE POMPE DE GONFLAGE ET DE DÉGONFLAGE DE 150 W EST INTÉGRÉE AU PLATEAU BAS DE LA STRUCTURE. LA COLONNE EST LIVRÉE ENTIÈREMENT MONTÉE : VOUS N'AVEZ QU'À APPUYER SUR LE BOUTON POUR GONFLER VOTRE PRODUIT. UN BRANCHEMENT ÉLECTRIQUE EST NÉCESSAIRE POUR LE MONTAGE DE LA COLONNE. UNE FOIS LA COLONNE GONFLÉE, LE CÂBLE SE RANGE À L'INTÉRIEUR DE LA STRUCTURE ET IL N'EST PLUS NÉCESSAIRE D'AVOIR UNE SOURCE DE COURANT. LE VISUEL EST IMPRIMÉ EN SUBLIMATION SUR UNE TOILE POLYESTER EN ALLOVER ET EST MONTÉ À SON EXTRÉMITÉ AVEC UN JOINT EN SILICONE POUR FIXER LA TOILE AU PLATEAU INFÉRIEUR. UTILISATION INTÉRIEURE EXCLUSIVEMENT.

RÉFÉRENCE	CAPTAIR 44 AUTO L	CAPTAIR 60 AUTO L	CAPTAIR 60 AUTO XL
Ø (cm)	44	60	60
H (cm)	220	220	300
P (kg)	7	9	11

U-KNOW
- Now you know -
U-KNOW
- Now you know -
U-KNOW
- Now you know -
-KNOW
- Now you know -
-KNOW
- Now you know -

NOUVEAU

CAPTAIR EASY

COLONNE GONFLABLE NOUVELLE TECHNOLOGIE

NOUVELLE COLONNE GONFLABLE À AIR CAPTIF. LE PRODUIT EST CONSTITUÉ D'UNE STRUCTURE GONFLABLE RECOUVERTE D'UNE TOILE POLYESTER MONTÉE SUR UN PLATEAU PVC EN BAS (ET SUR UN AUTRE PLATEAU PVC EN HAUT POUR AVOIR UN COMPTOIR). LE MONTAGE S'EFFECTUE EN 1 MINUTE. REPLIÉE, LA COLONNE EST FACILEMENT TRANSPORTABLE PUISQUE LÉGÈRE ET PEU ENCOMBRANTE. GONFLAGE : UNE VALVE EST POSITIONNÉE AU CENTRE DU PLATEAU INFÉRIEUR POUR LE GONFLAGE ET LE DÉGONFLAGE. LE VISUEL EST FABRIQUÉ DANS UNE TOILE 100% POLYESTER TRAITÉ ANTI-FEU NORME B1. LA TOILE EST IMPRIMÉE EN SUBLIMATION ALL-OVER ET EST MONTÉE AVEC DES JOINTS EN SILICONE À L'EXTRÉMITÉ POUR FIXER FACILEMENT LA TOILE AUX PLATEAUX. LESTAGE POSSIBLE POUR UTILISATION EN EXTÉRIEUR.

RÉFÉRENCE	CAPTAIR 44 EASY S	CAPTAIR 44 EASY L	CAPTAIR 60 EASY S	CAPTAIR 60 EASY L	CAPTAIR 60 EASY XL
Ø (cm)	44	44	60	60	60
H (cm)	105	220	105	220	300
P (kg)	5	5.4	6.5	7	7.4

U-Know
- Now you know -
U-Know
- Now you know -
U-Know
- Now you know -
U-Know
- Now you know -
-Know
Now you know -
-Know
Now you know -

CAPTAIR

COLONNE A AIR CAPTIF

LA COLONNE EST CONSTITUÉE D'UNE STRUCTURE EN PVC GONFLABLE HABILLÉE PAR UNE TOILE IMPRIMÉE EN SUBLIMATION NUMÉRIQUE ALLOVER. L'ENSEMBLE EST LIÉ À UN SOCLE LESTABLE POUR UNE UTILISATION EN INTÉRIEUR ET EN EXTÉRIEUR. LA COLONNE SE GONFLE PAR UNE VALVE EN 50 SECONDES. AU CENTRE DU TUBE, UN FOURREAU PERMET D'INSÉRER UN BANDEAU DE LED POUR EN FAIRE UNE COLONNE LUMINEUSE. LE PRODUIT EST LIVRÉ ENTIÈREMENT ASSEMBLÉ : IL NE RESTE PLUS QU'À GONFLER LA COLONNE. CETTE COLONNE NE NÉCESSITE PAS D'ALIMENTATION ÉLECTRIQUE CONTINUE. PEU ENCOMBRANTE ET LÉGÈRE, CE PRODUIT EST FACILEMENT TRANSPORTABLE DANS SON SAC (EN OPTION). GONFLEUR ÉLECTRIQUE 150 W OU POMPE MANUELLE (EN OPTION).

RÉFÉRENCE	45 S	45 L	45 XL
Ø (cm)	45	45	45
H (cm)	120	220	280
P (kg)	7	8	9

RÉFÉRENCE	72 S	72 L	72 XL
Ø (cm)	72	72	72
H (cm)	120	220	280
P (kg)	12.5	14	15.5

SOCLE AIR TOTEM 45

AIR TOTEM

COLONNE A AIR PULSE

CONTRAIREMENT AU CAPTAIR, CETTE COLONNE NÉCESSITE UNE ALIMENTATION ÉLECTRIQUE CONTINUE. CETTE COLONNE EST COMPOSÉE D'UNE BASE SOUFFLANTE EN 220 V SUR LAQUELLE EST MONTÉE PAR VELCRO UNE TOILE POLYESTER TRAITÉE ANTI-FEU NORME B1 ET IMPRIMÉE EN SUBLIMATION NUMÉRIQUE. LA COLONNE PREND FORME EN 50 SECONDES. LA HAUTEUR DU VISUEL EST MODULABLE À SOUHAIT. 4 SPOTS À LED SITUÉES DANS LA BASE SOUFFLANTE RÉTRO-ÉCLAIRENT LA COLONNE. LA COLONNE EST LIVRÉE DANS SON SAC DE TRANSPORT (INCLUS).

RÉFÉRENCE (100W)	45 S	45 M
Ø (cm)	45	45
H (cm)	200	280
P (kg)	3	3.2

RÉFÉRENCE (150W)	72 M	72 L
Ø (cm)	72	72
H (cm)	280	380
P (kg)	5.5	5.7

SQUAIR

PARALLELEPIPEDE GONFLABLE

CETTE STRUCTURE GONFLABLE RECTANGULAIRE EST HABILLÉE D'UNE TOILE EN POLYESTER IMPRIMÉE EN SUBLIMATION NUMÉRIQUE ALLOVER. LA STRUCTURE PEUT ÊTRE INSTALLÉE À L'HORIZONTALE OU À LA VERTICALE. LE PRODUIT EST ASSEMBLÉ AVANT LA LIVRAISON. IL NE RESTE QU'À GONFLER À L'AIDE D'UNE POMPE MANUELLE OU D'UN GONFLEUR ÉLECTRIQUE 400 W (EN OPTION). CETTE STRUCTURE PEUT ÉGALEMENT SERVIR DE RÉSERVE GRÂCE À SON OUVERTURE PAR ZIP SUR LE CÔTÉ. TROLLEY DE TRANSPORT EN OPTION.

RÉFÉRENCE	SQUAIR - L	SQUAIR - XL
L (cm)	100	120
L' (cm)	100	120
H (cm)	220	300
P (kg)	10.6	11.6

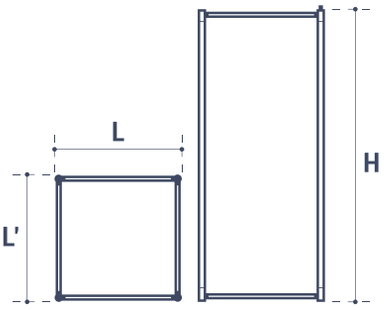

TRIANGULAIR

PRISME GONFLABLE

CETTE STRUCTURE GONFLABLE TRIANGULAIRE EST HABILLÉE D'UNE TOILE EN POLYESTER IMPRIMÉE EN SUBLIMATION NUMÉRIQUE ALLOVER. LA STRUCTURE PEUT ÊTRE INSTALLÉE À L'HORIZONTALE OU À LA VERTICALE. LE PRODUIT EST ASSEMBLÉ AVANT LA LIVRAISON. IL NE RESTE QU'À GONFLER À L'AIDE D'UNE POMPE MANUELLE OU D'UN GONFLEUR ÉLECTRIQUE 400 W (EN OPTION). CETTE STRUCTURE PEUT ÉGALEMENT SERVIR DE RÉSERVE GRÂCE À SON OUVERTURE PAR ZIP SUR LE CÔTÉ. TROLLEY DE TRANSPORT EN OPTION.

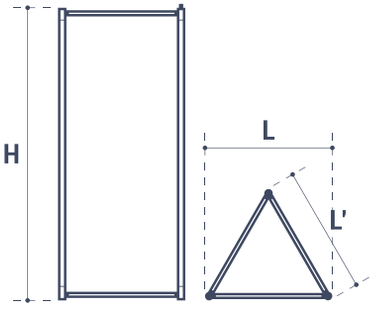

RÉFÉRENCE	TRIANGULAIR - L	TRIANGULAIR - XL
L (cm)	100	120
L' (cm)	100	120
H (cm)	220	300
P (kg)	6.4	7.4

SQUAIR

TRIANGULAIR

STRETCH TOTEM

TOTEM ALUMINIUM

CETTE STRUCTURE EN ALUMINIUM EST HABILLÉE D'UNE HOUSSE POLYESTER IMPRIMÉE EN SUBLIMATION NUMÉRIQUE. LE PRODUIT EST LIVRÉ NON ASSEMBLÉ. L'INSTALLATION EST SIMPLE GRÂCE AUX GAINES SILICONES SITUÉES SUR LE CONTOUR INFÉRIEUR DE LA HOUSSE AFIN DE LA LIER AU PLATEAU EN BOIS SITUÉ EN BAS. LA STRUCTURE EST LIVRÉE DANS SON SAC DE TRANSPORT EN POLYESTER OXFORD (INCLUS).

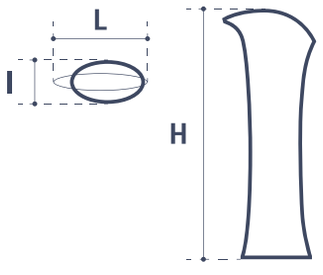

RÉFÉRENCE	STRETCH TOTEM
L (cm)	80
l (cm)	39
H (cm)	200
P (kg)	14

KIT LED 6W ET 4W

AMPOULES DE LUMIÈRE LED

Capacité	4 W
Capacité	6 W

STRIPE LED 60W

GUIRLANDE À LED

Capacité	60 W

WA 24

POMPE ELECTRIQUE 150W - 220 V

UTILISATION : GONFLAGE / DÉGONFLAGE

WA 26

POMPE ELECTRIQUE 400 W - 220 V

UTILISATION : GONFLAGE / DÉGONFLAGE

MATP 36

SOCLE À EAU ROND

Dimensions (cm)	45 CM
Contenance	15 L

MATP 15

PLAQUE ACIER RONDE 3KG (SEULE)

Dimensions (cm)	40 CM
Poids (kg)	3

WA 25

POMPE GRAND VOLUME

UTILISATION : GONFLAGE / DÉGONFLAGE

BANDE VELCRO

BANDE VELCRO LESTABLE

Stands

LA PROFONDEUR DE LA LIGNE U-KNOW PERMET D'HABILLER INTÉGRALEMENT UNE MARQUE POUR UN SALON. DU STAND POP-UP AU COMPTOIR D'ACCUEIL, U-KNOW JOUE SUR LES DIFFÉRENTS MATÉRIAUX POUR TOUS LES ENVIRONNEMENTS. STRUCTURE ALUMINIUM OU GONFLABLE, BÂCHE PVC NORME B1 OU TEXTILE SUBLIMÉ, CES ASSOCIATIONS SONT LE FRUIT D'UNE R&D BIEN PENSÉE

STRETCH WALL 3

MUR D'IMAGE 3 X 2,3M

CE MUR D'IMAGE OU PHOTOCALL EST CONSTITUÉ D'UNE STRUCTURE TUBULAIRE EN ALUMINIUM. LE MONTAGE EST FACILE ET SE FAIT EN 5 MINUTES : LES PICTOGRAMMES DE COULEUR PERMETTENT D'ASSEMBLER LA TOTALITÉ DE LA STRUCTURE. LA TOILE EN POLYESTER EST IMPRIMÉE EN SUBLIMATION NUMÉRIQUE HAUTE DÉFINITION ET SE MONTE ENSUITE COMME UNE HOUSSE. ELLE EST ZIPPÉE SUR TOUTE LA LONGUEUR DU BAS. UNE IMPRESSION RECTO-VERSO EST POSSIBLE. L'ENSEMBLE EST LIVRÉ DANS SON SAC DE TRANSPORT.

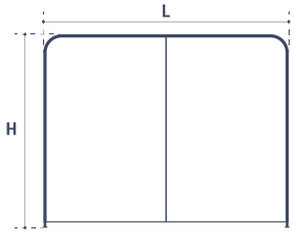

RÉFÉRENCE	STRETCH WALL 3
L (cm)	300
H (cm)	230
P (kg)	9.0

STRETCH WALL 6

MUR D'IMAGE 6 X 2,3M

CE MUR D'IMAGE OU PHOTOCALL EST CONSTITUÉ D'UNE STRUCTURE TUBULAIRE EN ALUMINIUM. LE MONTAGE EST FACILE ET SE FAIT EN 6 MINUTES : LES PICTOGRAMMES DE COULEUR PERMETTENT D'ASSEMBLER LA TOTALITÉ DE LA STRUCTURE. LA TOILE EN POLYESTER EST IMPRIMÉE EN SUBLIMATION NUMÉRIQUE HAUTE DÉFINITION ET SE MONTE ENSUITE COMME UNE HOUSSE. ELLE EST ZIPPÉE SUR TOUTE LA LONGUEUR DU BAS. UNE IMPRESSION RECTO-VERSO EST POSSIBLE. L'ENSEMBLE EST LIVRÉ DANS SON SAC DE TRANSPORT. COMPTE TENU DE LA SURFACE IMPORTANTE DE LA TOILE, IL FAUDRA POSITIONNER LA STRUCTURE À L'ABRI DES COURANTS D'AIR.

RÉFÉRENCE	STRETCH WALL 6
L (cm)	600
H (cm)	230
P (kg)	17.0

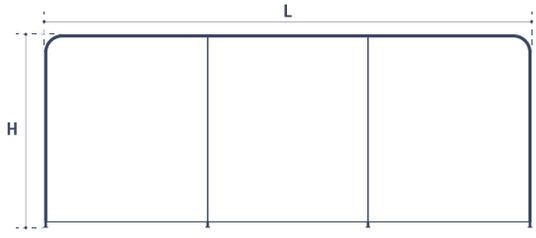

STD 226

STAND PARAPLUIE VELCRO 230 X 230 CM

STAND PARAPLUIE DROIT AVEC RETOURS AUSSI APPELÉ PHOTOCALL. LA STRUCTURE EN ALUMINIUM SE DÉPLOIE EN 2 SECONDES. TOILE POLYESTER FIXÉE PAR DES BANDES VELCRO SUR TOUTE SA BORDURE. L'IMPRESSION EST RÉALISÉE EN SUBLIMATION NUMÉRIQUE HAUTE DÉFINITION. SUR LE VISUEL CI-DESSUS, LA PARTIE DROITE A ÉTÉ RETIRÉE POUR APERCEVOIR LA STRUCTURE. L'ENSEMBLE EST LIVRÉ ENTIÈREMENT ASSEMBLÉ DANS UN SAC DE TRANSPORT INCLUS. TROLLEY DE TRANSPORT EN OPTION.

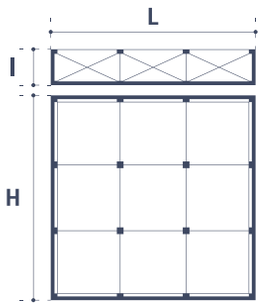

RÉFÉRENCE	STD 226
L (cm)	228
l (cm)	38
H (cm)	228
P (kg)	14

STD 426

STAND PARAPLUIE VELCRO 300 X 230 CM

PLUS LARGE QUE LE STD 226 (3M CONTRE 2,3M), LE STD 426 EST UN STAND PARAPLUIE DROIT AVEC RETOURS AUSSI APPELÉ PHOTOCALL. LA STRUCTURE EN ALUMINIUM SE DÉPLOIE EN 2 SECONDES. TOILE POLYESTER FIXÉE PAR DES BANDES VELCRO SUR TOUTE SA BORDURE. L'IMPRESSION EST RÉALISÉE EN SUBLIMATION NUMÉRIQUE HAUTE DÉFINITION. L'ENSEMBLE EST LIVRÉ ENTIÈREMENT ASSEMBLÉ DANS UN SAC DE TRANSPORT INCLUS. TROLLEY DE TRANSPORT EN OPTION.

RÉFÉRENCE	STD 426
L (cm)	305
I (cm)	38
H (cm)	230
P (kg)	13

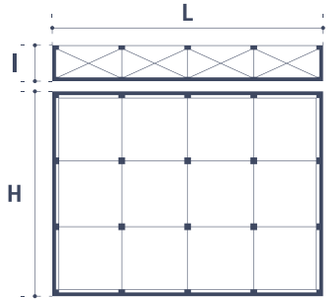

AIR STAND

STAND GONFLABLE 2,4 X 2,2 M

CE MUR D'IMAGE AUSSI APPELÉ PHOTOCALL SE DISTINGUE PAR SA STRUCTURE GONFLABLE. D'UNE LONGUEUR TOTALE DE 3M, IL SE DÉMARQUE PAR SES 2 RETOURS DE 50CM. L'ANGLET OUVERT À 120° DONNE UN EFFET PLUS ACCUEILLANT QUE LES AUTRES STANDS. LA HOUSSE 100% POLYESTER IMPRIMÉE EN SUBLIMATION EST RÉALISÉE EN HAUTE DÉFINITION. L'ENSEMBLE EST LIVRÉ DÉJÀ ASSEMBLÉ : LE MONTAGE SE FAIT DONC EN 1 MINUTE À L'AIDE D'UNE POMPE MANUELLE OU D'UN GONFLEUR 400 W. UNE IMPRESSION RECTO/VERSO EST POSSIBLE SUR CE PRODUIT. UN TROLLEY À ROULETTES EST EN OPTION POUR UN TRANSPORT PLUS FACILE.

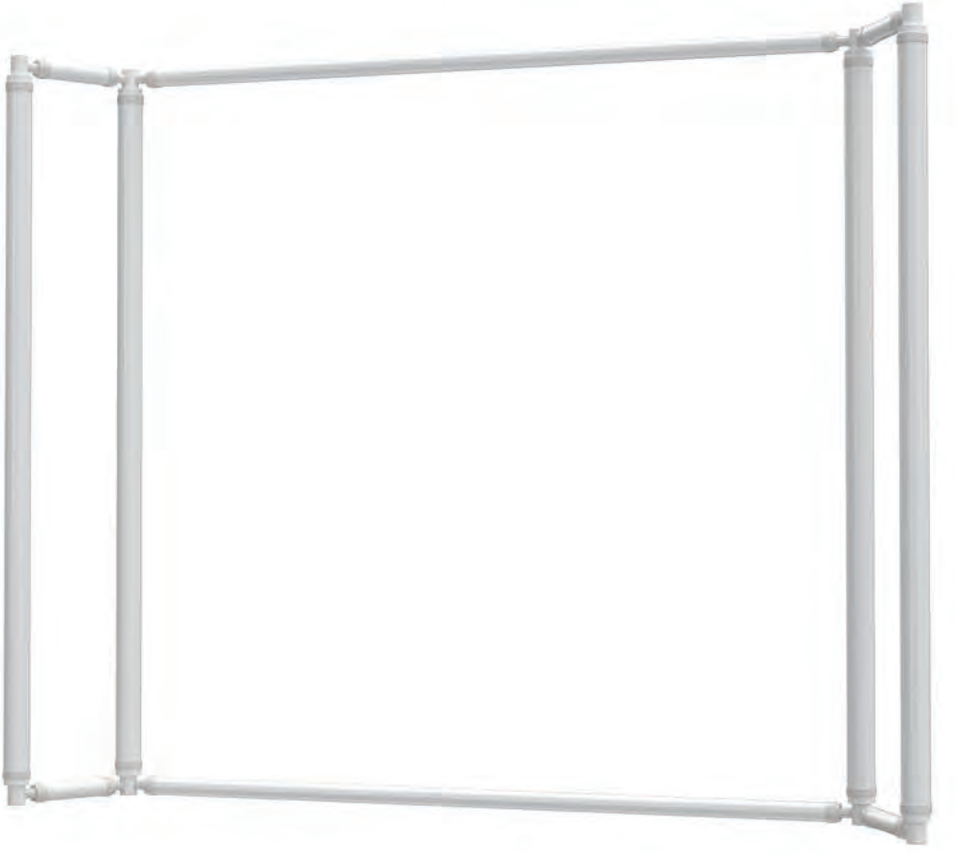

RÉFÉRENCE	AIR STAND
L (cm)	300
L' (cm)	240
H (cm)	220
r (cm)	50
P (kg)	12.5

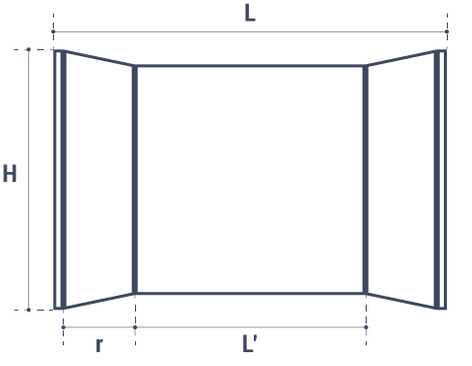

TROLLEY NOIR

SAC DE TRANSPORT A ROULETTES

POLYESTER OXFORD 1200 D, MATELASSÉ.
DIMENSION : 80 X 40 X 38 CM

WA 25

POMPE GRAND VOLUME

UTILISATION : GONFLAGE / DÉGONFLAGE

NOUVEAU

CAPTAIR EASY

COLONNE GONFLABLE NOUVELLE TECHNOLOGIE

NOUVELLE COLONNE GONFLABLE À AIR CAPTIF. LE PRODUIT EST CONSTITUÉ D'UNE STRUCTURE GONFLABLE RECOUVERTE D'UNE TOILE POLYESTER MONTÉE SUR UN PLATEAU PVC EN BAS (ET SUR UN AUTRE PLATEAU PVC EN HAUT POUR AVOIR UN COMPTOIR). LE MONTAGE S'EFFECTUE EN 1 MINUTE. REPLIÉE, LA COLONNE EST FACILEMENT TRANSPORTABLE PUISQUE LÉGÈRE ET PEU ENCOMBRANTE. GONFLAGE : UNE VALVE EST POSITIONNÉE AU CENTRE DU PLATEAU INFÉRIEUR POUR LE GONFLAGE ET LE DÉGONFLAGE. LE VISUEL EST FABRIQUÉ DANS UNE TOILE 100% POLYESTER TRAITÉ ANTI-FEU NORME B1. LA TOILE EST IMPRIMÉE EN SUBLIMATION ALL-OVER ET EST MONTÉE AVEC DES JOINTS EN SILICONE À L'EXTRÉMITÉ POUR FIXER FACILEMENT LA TOILE AUX PLATEAUX. LESTAGE POSSIBLE POUR UTILISATION EN EXTÉRIEUR. .

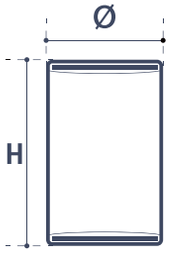

RÉFÉRENCE CAPTAIR	44 EASY S	44 EASY M	60 EASY S	60 EASY L	60 EASY XL
Diamètre (cm)	44	44	60	60	60
Hauteur (cm)	105	220	105	220	300
P (kg)	5.0	5.4	6.4	7.0	7.4

U-Know
- Now you know -

CAPTAIR 72 S

COLONNE A AIR CAPTIF 120CM

LA COLONNE EST CONSTITUÉE D'UN TUBE GONFLABLE HABILLÉ D'UNE HOUSSE, D'UN SOCLE ET D'UN PLATEAU SUPÉRIEUR EN MÉDIUM. LA STRUCTURE AINSI COMPOSÉE EST TRÈS RIGIDE. LA TOILE EST IMPRIMÉE EN SUBLIMATION NUMÉRIQUE ALLOVER. L'ENSEMBLE EST LIÉ PAR UN VELCRO SUR LE BAS. LA COLONNE SE GONFLE PAR UNE VALVE SUR LE CÔTÉ EN 2 MINUTES. AU CENTRE DU TUBE, UN FOURREAU PERMET D'INSÉRER UN BANDEAU DE LED POUR EN FAIRE UNE COLONNE LUMINEUSE. LE PRODUIT EST LIVRÉ ENTIÈREMENT ASSEMBLÉ : IL NE RESTE PLUS QU'À GONFLER LA COLONNE. CETTE COLONNE NE NÉCESSITE PAS D'ALIMENTATION ÉLECTRIQUE CONTINUE. CE PRODUIT SE TRANSPORTE DANS SON SAC (EN OPTION). LE GONFLEUR ÉLECTRIQUE 400 W (EN OPTION) EST RECOMMANDÉ.

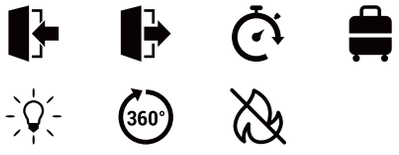

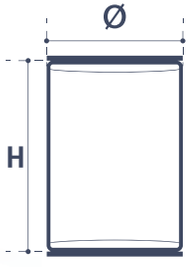

RÉFÉRENCE	CAPTAIR 72 S
Ø (cm)	72
H (cm)	120
P (kg)	12.5

CAPTAIR ACE

MINI COLONNE A AIR CAPTIF

CETTE COLONNE HAUT DE GAMME EST BLUFFANTE. ELLE EST CONSTITUÉE D'UN TUBE GONFLABLE EN PVC HABILLÉ D'UNE TOILE POLYESTER ET DE PLATEAUX EN MEDIUM NOIR. LA TOILE EST IMPRIMÉE EN SUBLIMATION NUMÉRIQUE ALLOVER. L'ENSEMBLE EST LIÉ PAR DEUX ZIPS EN HAUT ET EN BAS. LA COLONNE SE GONFLE PAR UNE VALVE SITUÉE EN BAS AU CENTRE. LE PRODUIT EST LIVRÉ ENTIÈREMENT ASSEMBLÉ : IL NE RESTE PLUS QU'À GONFLER LA COLONNE. CETTE COLONNE NE NÉCESSITE PAS D'ALIMENTATION ÉLECTRIQUE CONTINUE. CE PRODUIT SE TRANSPORTE DANS SON SAC (EN OPTION). LE GONFLEUR ÉLECTRIQUE 400 W OU LA POMPE MANUELLE (EN OPTION) CONVIENDRONT PARFAITEMENT.

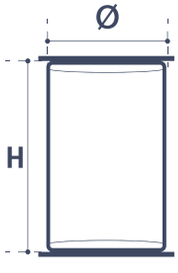

RÉFÉRENCE	CAPTAIR ACE XXS	CAPTAIR ACE XS
Diamètre (cm)	45	45
Hauteur (cm)	52	90
P (kg)	4.1	4.6

STRETCH BAR

COMPTOIR D'ACCUEIL

CETTE STRUCTURE EN TUBES ALUMINIUM EST HABILLÉE D'UNE HOUSSE POLYESTER IMPRIMÉE EN SUBLIMATION NUMÉRIQUE. LE PRODUIT EST LIVRÉ NON ASSEMBLÉ. L'INSTALLATION EST SIMPLE GRÂCE AUX GAINES SILICONES SITUÉES SUR LE CONTOUR INFÉRIEUR DE LA HOUSSE AFIN DE LA LIER AUX PLATEAUX EN BOIS. LA STRUCTURE EST LIVRÉE DANS SON SAC DE TRANSPORT EN POLYESTER OXFORD (INCLUS).

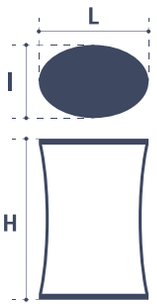

RÉFÉRENCE	STRETCH BAR
L (cm)	60
l (cm)	38
H (cm)	100
P (kg)	9

BAR VELCRO

COMPTOIR D'ACCUEIL

FACILE À INSTALLER ET DÉMONTER, CETTE STRUCTURE EN ALUMINIUM EST COMPOSÉE DE TUBES CARRÉS DE DIAMÈTRE 12MM ET SE DÉPLOIE EN MODE PARAPLUIE EN 2 SECONDES. LA TABLETTE SUPÉRIEURE EST ARRONDIE SUR LA FACE AVANT. ELLE SE PLIE EN SON MILIEU POUR SE RANGER DANS LE SAC DE TRANSPORT. UNE TABLETTE INTÉRIEURE EST DANS LA MÊME FINITION. LE VISUEL EN POLYESTER SUBLIMÉ EST FIXÉ PAR UN VELCRO DE 5CM SUR LE CONTOUR. LE BAR EST LIVRÉ SEMI-MONTÉ DANS SON SAC DE TRANSPORT (INCLUS).

RÉFÉRENCE	BAR VELCRO
L (cm)	96
l (cm)	41
H (cm)	92
p (kg)	9.4

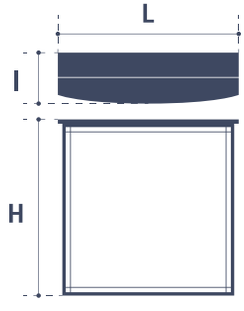

BAR OTTO

COMPTOIR D'ACCUEIL

CE COMPTOIR D'ACCUEIL SE DÉPLOIE EN PARAPLUIE. IL EST COMPOSÉ D'UNE STRUCTURE EN ALUMINIUM. UNE ÉTAGÈRE EN MEDIUM EST POSÉE À L'INTÉRIEUR. LE VISUEL IMPRIMÉ EN NUMÉRIQUE HAUTE DÉFINITION EST FIXÉE PAR DES BANDES MAGNÉTIQUES SITUÉES SUR LE CONTOUR. LE MONTAGE EST SIMPLE (5 MINUTES). LE BAR EST LIVRÉ DANS SON SAC DE TRANSPORT (INCLUS).

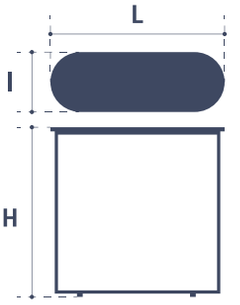

RÉFÉRENCE	BAR OTTO
L (cm)	90
l (cm)	40
H (cm)	90
p (kg)	14

BAR BACOTA

COMPTOIR D'ACCUEIL

LE BAR BACOTA EST LE COMPTOIR LE PLUS SIMPLE À INSTALLER. COMPOSÉ DE DEUX PLATEAUX MÉLAMINÉS EN HAUT ET EN BAS, LA STRUCTURE GLOBALE EST FAIT DE CANNELURES EN PVC SUR LAQUELLE L'AFFICHE EN PVC ENCAPSULÉ VIENT SE FIXER PAR DES BANDES VELCRO. LE BAR EST LIVRÉ SEMI-MONTÉ DANS SON SAC DE TRANSPORT (INCLUS). L'ÉTAGÈRE CENTRALE À L'INTÉRIEUR EST EN OPTION.

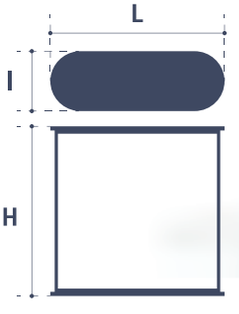

RÉFÉRENCE	BAR BACOTA
L (cm)	90
l (cm)	45
H (cm)	94
p (kg)	17

WA 24

POMPE ELECTRIQUE 150 W - 220 V

UTILISATION : GONFLAGE / DÉGONFLAGE

TROLLEY NOIR

SAC DE TRANSPORT A ROULETTES

POLYESTER OXFORD 1200 D, MATELASSÉ.
DIMENSION : 80 X 40 X 38 CM

WA 26

POMPE ELECTRIQUE 400 W - 220 V

UTILISATION : GONFLAGE / DÉGONFLAGE

WA 25

POMPE GRAND VOLUME

UTILISATION : GONFLAGE / DÉGONFLAGE

Mobilier

ESQUISSEZ UN SOURIRE, VOUS ENTREZ LÀ DANS LA COLLECTION LA PLUS LUDIQUE DE LA SIGNALÉTIQUE U-KNOW. FAUTEUILS GONFLABLES QUE L'ON IMAGINE AISÉMENT SUR UNE PLAGE OU SUR UNE PELOUSE BIEN VERTE EN PLEIN ÉTÉ, GRANDS COUSSINS POUR SE VAUTRER APRÈS UNE PARTIE DE TENNIS, CHAISES LONGUES QUI FERONT LE BONHEUR DE SKIEURS FATIGUÉS DE LEUR JOURNÉE. CES PRODUITS VOUS CONVAINCRONT SANS NUL DOUTE.

AIR SIT

POUF GONFLABLE

PEU ENCOMBRANT ET LÉGER, CE POUF GONFLABLE TROUVERA SA PLACE EN INTÉRIEUR COMME EN EXTÉRIEUR. FACILE À METTRE EN PLACE, ÉCONOMIQUE DANS LE TRANSPORT ET LE STOCKAGE : IL SERA VOTRE ATOUT COMMUNICATION POUR VOS OPÉRATIONS ÉVÉNEMENTIELLES. LES COMPARTIMENTS ASSURENT UNE STABILITÉ DE FORME ET D'ASSISE AINSI QU'UNE GRANDE RÉSISTANCE. HOUSSE EN POLYESTER IMPRIMÉE EN SUBLIMATION NUMÉRIQUE HAUTE DÉFINITION. L'ENSEMBLE EST LIVRÉ MONTÉ : IL NE RESTE QU'À GONFLER EN 30 SECONDES AVEC UNE POMPE MANUELLE OU UN GONFLEUR ÉLECTRIQUE.

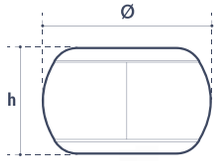

RÉFÉRENCE	AIRSIT
ø (cm)	71
h (cm)	41

AIR SOFA

SIEGE GONFLABLE

PEU ENCOMBRANT ET LÉGER, CE SIÈGE GONFLABLE TROUVERA SA PLACE EN INTÉRIEUR COMME EN EXTÉRIEUR. FACILE À METTRE EN PLACE, ÉCONOMIQUE DANS LE TRANSPORT ET LE STOCKAGE : IL SERA VOTRE ATOUT COMMUNICATION POUR VOS OPÉRATIONS ÉVÉNEMENTIELLES. LES COMPARTIMENTS ASSURENT UNE STABILITÉ DE FORME ET D'ASSISE AINSI QU'UNE GRANDE RÉSISTANCE. LES AIMANTS (EN OPTION) PERMETTENT DE COMBINER LES FORMES : JUXTAPOSÉS SUR UN MÊME PLAN POUR FORMER UNE BANQUETTE OU DISPOSÉS TÊTE-BÊCHE POUR PLUS D'INTIMITÉ-STRUCTURE GONFLABLE EN PVC SOUPLE. HOUSSE EN POLYESTER IMPRIMÉE EN SUBLIMATION NUMÉRIQUE HAUTE DÉFINITION. L'ENSEMBLE EST LIVRÉ MONTÉ : IL NE RESTE QU'À GONFLER EN 40 SECONDES AVEC UNE POMPE MANUELLE OU UN GONFLEUR ÉLECTRIQUE.

RÉFÉRENCE	AIR SOFA 1 PLACE	AIR SOFA 2 PLACES
L (cm)	88	88
L' (cm)	74	120
H (cm)	75	75
P (kg)	1.8	3

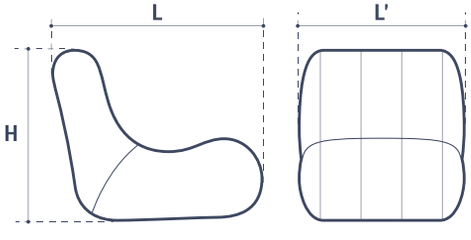

CUBE & BANC

MOBILIER EN MOUSSE

CUBE EN MOUSSE HAUTE DENSITÉ 24KG/M3 EN 65 KPA. LA TOILE EN POLYESTER IMPRIMÉE EN SUBLIMATION RECOUVRE LES 6 FACES DU CUBE. FERMETURE PAR ZIP SUR UNE DES ARÊTES DU CUBE. POSSIBILITÉ DE PERSONNALISER DIFFÉREMMENT LES 6 FACES DU CUBE POUR UNE COMMUNICATION 100% PERSONNALISÉE. POSSIBILITÉ D'AGENCER LES CUBES LES UNS SUR LES AUTRES POUR CRÉER UNE IDENTITÉ VISUELLE FORTE. LES CUBES PEUVENT ACCUEILLIR DEUX PERSONNES ASSISES. LA MOUSSE NE SE DÉFORME PAS. LE MONTAGE SE FAIT EN 10 SECONDES. DES FRAIS DE PORT SUPPLÉMENTAIRES PEUVENT ÊTRE SOUMIS EN RAISON DU GRAND VOLUME DE CES CUBES. EMBALLAGE CARTON INDIVIDUEL EN OPTION.

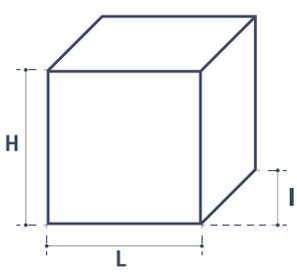

RÉFÉRENCE	CUBE L	CUBE XL	BANC
L (cm)	40	48	120
l (cm)	40	48	40
H (cm)	40	48	40
P (kg)	1.7	2.8	5

CHILIENNE

CHAISE LONGUE EN BOIS

CETTE CHAISE LONGUE CONFORTABLE EN HÊTRE MASSIF RESPECTE LA NORME FSC QUI ASSURE LA GESTION DURABLE DES FORÊTS. GRÂCE À SES SÉCURITÉS ANTI-PINCEMENTS, ELLE RÉPOND AUX NORMES FRANÇAISES DU CTBA (CENTRE TECHNIQUE DU BOIS ET DE L'AMEUBLEMENT). LA TOILE POLYESTER IMPRIMÉE EN SUBLIMATION NUMÉRIQUE OU EN SÉRIGRAPHIE, EST INTERCHANGEABLE ET LAVABLE. ELLE EST LIVRÉE MONTÉE SOUS POLYBAG INDIVIDUEL. L'ASSISE PERSONNALISÉE PEUT ÊTRE FACILEMENT CHANGÉE PAR L'UTILISATEUR. CARTON DE 2 PIÈCES EN OPTION. FRAIS DE PORT SUPPLÉMENTAIRES : NOUS CONSULTER.

RÉFÉRENCE	CHILIENNE BOIS
L (cm)	100
L' (cm)	62
H (cm)	87
P (kg)	3.6

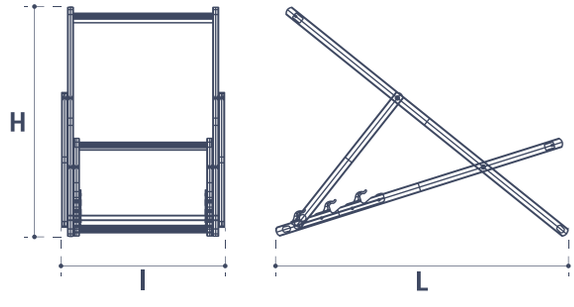

BEAN BAG

COUSSIN GEANT

CE COUSSIN À BILLES EST RÉALISÉ EN POLYESTER OXFORD AVEC UNE IMPRESSION EN SUBLIMATION NUMÉRIQUE SUR TOUTE LA SURFACE, RECTO ET VERSO. TRÈS CONFORTABLE, IL EST CONSTITUÉ D'UN SAC INDÉPENDANT EN NON-TISSÉ À L'INTÉRIEUR CONTENANT LES BILLES DE POLYSTYRÈNE. DE CE FAIT, LA HOUSSE PEUT ÊTRE FACILEMENT LAVÉE OU CHANGÉE. LE TOUT EST LIVRÉ MONTÉ.

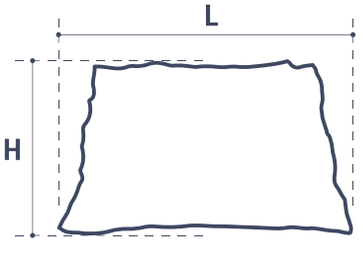

RÉFÉRENCE	BEAN BAG - M	BEAN BAG - L
L (cm)	160	180
H(cm)	130	150
P (kg)	6	7

WA 24

POMPE ELECTRIQUE 150 W - 220 V

UTILISATION : GONFLAGE / DÉGONFLAGE

WA 26

POMPE ELECTRIQUE 400 W - 220 V

UTILISATION : GONFLAGE / DÉGONFLAGE

WA 25

POMPE GRAND VOLUME

UTILISATION : GONFLAGE / DÉGONFLAGE

Voiles & Drapeaux

ELLES SONT DEVENUES LE PORTE-DRAPEAU DE LA SIGNALÉTIQUE D'EXTÉRIEUR, ELLES NE MANQUENT JAMAIS D'AIRES SUR AUTOROUTE, ELLES PRENNENT LES GENS UN PEU DE HAUT MAIS SONT TOUJOURS FIDÈLES. LES VOILES ONT UNE LONGUEUR D'AVANCE : 12 MODÈLES, 15 TAILLES DISPONIBLES, PLUS DE 20 EMBASES ET ACCESSOIRES DIFFÉRENTS. U-KNOW EST LA RÉFÉRENCE FRANÇAISE SUR LES VOILES.

SET TABLE FLAG

DRAPEAU DE TABLE

UTILISATION INTÉRIEURE. MATIÈRE 100% POLYESTER. IMPRESSION SUBLIMATION NUMÉRIQUE. IMPRESSION TRAVERSÉE VISIBLE DOUBLE FACE. MÂT EN MÉTAL. SACOCHE DE TRANSPORT POLYESTER TAFFETAS OFFERTE

RÉFÉRENCE	FF 040
L (cm)	23
h (cm)	37
H (cm)	40

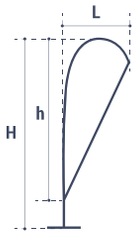

MINI CAR FLAG

DRAPEAU POUR VOITURE

DRAPEAU POUR FIXATION SUR VITRE DE VOITURE. UTILISATION EXTÉRIEURE. MATIÈRE 100% POLYESTER. IMPRESSION SUBLIMATION NUMÉRIQUE. IMPRESSION TRAVERSÉE VISIBLE DOUBLE FACE. MÂT EN FIBRE DE CARBONE.

RÉFÉRENCE	FF 060
L (cm)	24
h (cm)	59
H (cm)	75

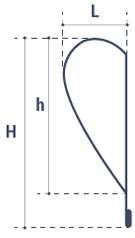

MINI FLAG VENTOUSE

DRAPEAU A VENTOUSE

DRAPEAU AVEC FIXATION VENTOUSE, ANGLE DE FIXATION AJUSTABLE. UTILISATION INTÉRIEURE ET EXTÉRIEURE. MATIÈRE 100% POLYESTER. IMPRESSION SUBLIMATION NUMÉRIQUE. IMPRESSION TRAVERSÉE VISIBLE DOUBLE FACE. MÂTS EN FIBRE DE CARBONE.

RÉFÉRENCE	FF 060
L (cm)	24
h (cm)	59
H (cm)	67

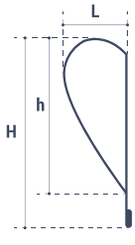

MINI FF SERIES

MINI ORIFLAMMES FLYING

VOILE EN MAILLE 100% POLYESTER. FOURREAU NOIR OXFORD 300 D. IMPRESSION SUBLIMATION NUMÉRIQUE OU SÉRIGRAPHIQUE. IMPRESSION TRAVERSÉE VISIBLE DOUBLE FACE. MÂT EN FIBRE DE CARBONE. SAC DE TRANSPORT EN NON TISSÉ OFFERT, IL PERMET DE FORMER UN KIT. MINI PLAQUE ACIER IDÉALE POUR MAGASIN ET HALL D'ACCUEIL D'ENTREPRISE. UTILISATION INTÉRIEURE.

IMPRESSION RECTO / VERSO POSSIBLE

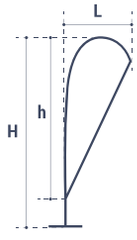

RÉFÉRENCE	FF 140	FF 180
L (cm)	40	70
h (cm)	100	150
H (cm)	136	180

MINI WF SERIES

MINI ORIFLAMMES WIND

VOILE EN MAILLE 100% POLYESTER. FOURREAU NOIR OXFORD 300 D. IMPRESSION SUBLIMATION NUMÉRIQUE OU SÉRIGRAPHIQUE. IMPRESSION TRAVERSÉE VISIBLE DOUBLE FACE. MÂT EN FIBRE DE CARBONE. SAC DE TRANSPORT EN NON TISSÉ OFFERT, IL PERMET DE FORMER UN KIT. MINI PLAQUE ACIER IDÉAL POUR MAGASIN ET HALL D'ACCUEIL D'ENTREPRISE. UTILISATION INTÉRIEURE.

IMPRESSION RECTO / VERSO POSSIBLE

RÉFÉRENCE	FF 140	FF 210
L (cm)	40	50
h (cm)	115	185
H (cm)	150	210

TREK FLAG

DRAPEAU SUR SAC A DOS

DRAPEAU SUR SAC À DOS. SAC À DOS MONTÉ SUR COQUE THERMOFORMÉE ÉPOUSANT LA FORME DU DOS. SERRAGE POITRINE ET TAILLE. VOILE MAILLE 100% POLYESTER. MÂT EN FIBRE DE CARBONE. IMPRESSION SUBLIMATION NUMÉRIQUE. 2 FORMES DE VOILES DISPONIBLES : FF OU WF

IMPRESSION RECTO / VERSO POSSIBLE

RÉFÉRENCE	TREK FLAG FF	TREK FLAG WF
L (cm)	56	54
h (cm)	103	124
H (cm)	200	210

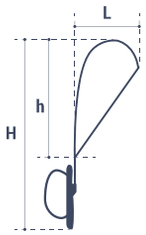

LEAF & MAGNUM FLAG

ORIFLAMMES

VOILE EN MATIÈRE 100% POLYESTER. IMPRESSION SUBLIMATION NUMÉRIQUE OU SÉRIGRAPHIQUE. IMPRESSION TRAVERSÉE VISIBLE DOUBLE FACE. MÂT EN FIBRE DE CARBONE. FOURREAU NOIR OXFORD 300 D. LES MÂTS SE FIXENT SUR TOUS LES PIEDS DE LA MÊME MANIÈRE. AXE DE ROTATION 360°. LES VOILES SE TENDENT SUR TOUS LES MÂTS GRÂCE À UN ÉLASTIQUE. GARANTI POUR UN VENT INFÉRIEUR À 30 KM/H.

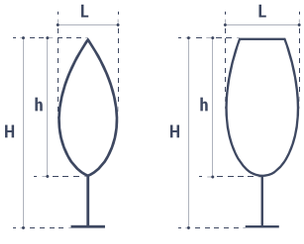

RÉFÉRENCE	LF 310	MF 310
L (cm)	90	100
h (cm)	208	203
H (cm)	310	310

FF SERIES

ORIFLAMMES FLYING

VOILE EN MATIÈRE 100% POLYESTER. IMPRESSION SUBLIMATION NUMÉRIQUE OU SÉRIGRAPHIQUE. IMPRESSION TRAVERSÉE VISIBLE DOUBLE FACE. MÂT EN FIBRE DE CARBONE. FOURREAU NOIR OXFORD 300 D. LES MÂTS SE FIXENT SUR TOUS LES PIEDS DE LA MÊME MANIÈRE. AXE DE ROTATION 360°. LES VOILES SE TENDENT SUR TOUS LES MÂTS GRÂCE À UN ÉLASTIQUE. GARANTI POUR UN VENT INFÉRIEUR À 70 KM/H.

IMPRESSION RECTO / VERSO POSSIBLE

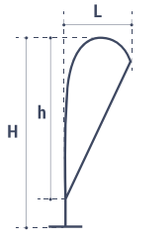

RÉFÉRENCE	FF 240	FF 350	FF 480
L (cm)	75	110	120
h (cm)	185	275	390
H (cm)	220	350	480

GIANT FF SERIES

ORIFLAMMES GÉANTES FLYING

VOILE EN MATIÈRE 100% POLYESTER. IMPRESSION SUBLIMATION NUMÉRIQUE OU SÉRIGRAPHIQUE. IMPRESSION TRAVERSÉE VISIBLE DOUBLE FACE. MÂTS EN FIBRE DE CARBONE. FOURREAU NOIR OXFORD 300 D. LES MÂTS SE FIXENT SUR TOUS LES PIEDS DE LA MÊME MANIÈRE. AXE DE ROTATION 360°. LES VOILES SE TENDENT SUR TOUS LES MÂTS GRÂCE À UN ÉLASTIQUE. GARANTI POUR UN VENT INFÉRIEUR À 70 KM/H.

IMPRESSION RECTO / VERSO POSSIBLE

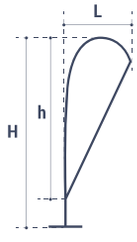

RÉFÉRENCE	FF 500	FF 600	FF 700
L (cm)	129	157	181
h (cm)	372	455	541
H (cm)	455	540	630

WF SERIES

ORIFLAMMES WIND

VOILE EN MATIÈRE 100% POLYESTER. IMPRESSION SUBLIMATION NUMÉRIQUE OU SÉRIGRAPHIQUE. IMPRESSION TRAVERSÉE VISIBLE DOUBLE FACE. MÂT EN FIBRE DE CARBONE. FOURREAU NOIR OXFORD 300 D. LES MÂTS SE FIXENT SUR TOUS LES PIEDS DE LA MÊME MANIÈRE. AXE DE ROTATION 360°. LES VOILES SE TENDENT SUR TOUS LES MÂTS GRÂCE À UN ÉLASTIQUE. GARANTI POUR UN VENT INFÉRIEUR À 70 KM/H.

IMPRESSION RECTO / VERSO POSSIBLE

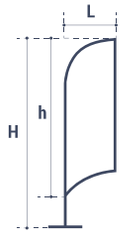

RÉFÉRENCE	WF 240	WF 350	WF 470
L (cm)	65	70	80
h (cm)	200	279	379
H (cm)	240	350	470

GIANT WF SERIES

ORIFLAMMES GÉANTES WIND

VOILE EN MATIÈRE 100% POLYESTER. IMPRESSION SUBLIMATION NUMÉRIQUE OU SÉRIGRAPHIQUE. IMPRESSION TRAVERSÉE VISIBLE DOUBLE FACE. MÂT EN FIBRE DE CARBONE. FOURREAU NOIR OXFORD 300 D. LES MÂTS SE FIXENT SUR TOUS LES PIEDS DE LA MÊME MANIÈRE. AXE DE ROTATION 360°. LES VOILES SE TENDENT SUR TOUS LES MÂTS GRÂCE À UN ÉLASTIQUE. GARANTI POUR UN VENT INFÉRIEUR À 70 KM/H.

IMPRESSION RECTO / VERSO POSSIBLE

RÉFÉRENCE	WF 500	WF 600	WF 700
L (cm)	100	100	100
h (cm)	430	520	620
H (cm)	500	600	700

VF SERIES

ORIFLAMMES VERTICALES

VOILE EN MATIÈRE 100% POLYESTER. IMPRESSION SUBLIMATION NUMÉRIQUE OU SÉRIGRAPHIQUE. IMPRESSION TRAVERSÉE VISIBLE DOUBLE FACE. MÂT EN FIBRE DE CARBONE. FOURREAU NOIR OXFORD 300 D. LES MÂTS SE FIXENT SUR TOUS LES PIEDS DE LA MÊME MANIÈRE. AXE DE ROTATION 360°. LES VOILES SE TENDENT SUR TOUS LES MÂTS GRÂCE À UN ÉLASTIQUE. GARANTI POUR UN VENT INFÉRIEUR À 70 KM/H.

IMPRESSION RECTO / VERSO POSSIBLE

RÉFÉRENCE	VF 210	VF 300	VF 420
L (cm)	70	70	70
h (cm)	180	270	350
H (cm)	210	300	420

GIANT VF SERIES

ORIFLAMMES GÉANTES VERTICALES

VOILE EN MATIÈRE 100% POLYESTER. IMPRESSION SUBLIMATION NUMÉRIQUE OU SÉRIGRAPHIQUE. IMPRESSION TRAVERSÉE VISIBLE DOUBLE FACE. MÂT EN FIBRE DE CARBONE. FOURREAU NOIR OXFORD 300 D. LES MÂTS SE FIXENT SUR TOUS LES PIEDS DE LA MÊME MANIÈRE. AXE DE ROTATION 360°. LES VOILES SE TENDENT SUR TOUS LES MÂTS GRÂCE À UN ÉLASTIQUE. GARANTI POUR UN VENT INFÉRIEUR À 70 KM/H.

IMPRESSION RECTO / VERSO POSSIBLE

RÉFÉRENCE	VF 500	VF 600	VF 700
L (cm)	100	100	100
h (cm)	370	470	570
H (cm)	450	550	650

EMBASES & ACCESSOIRES

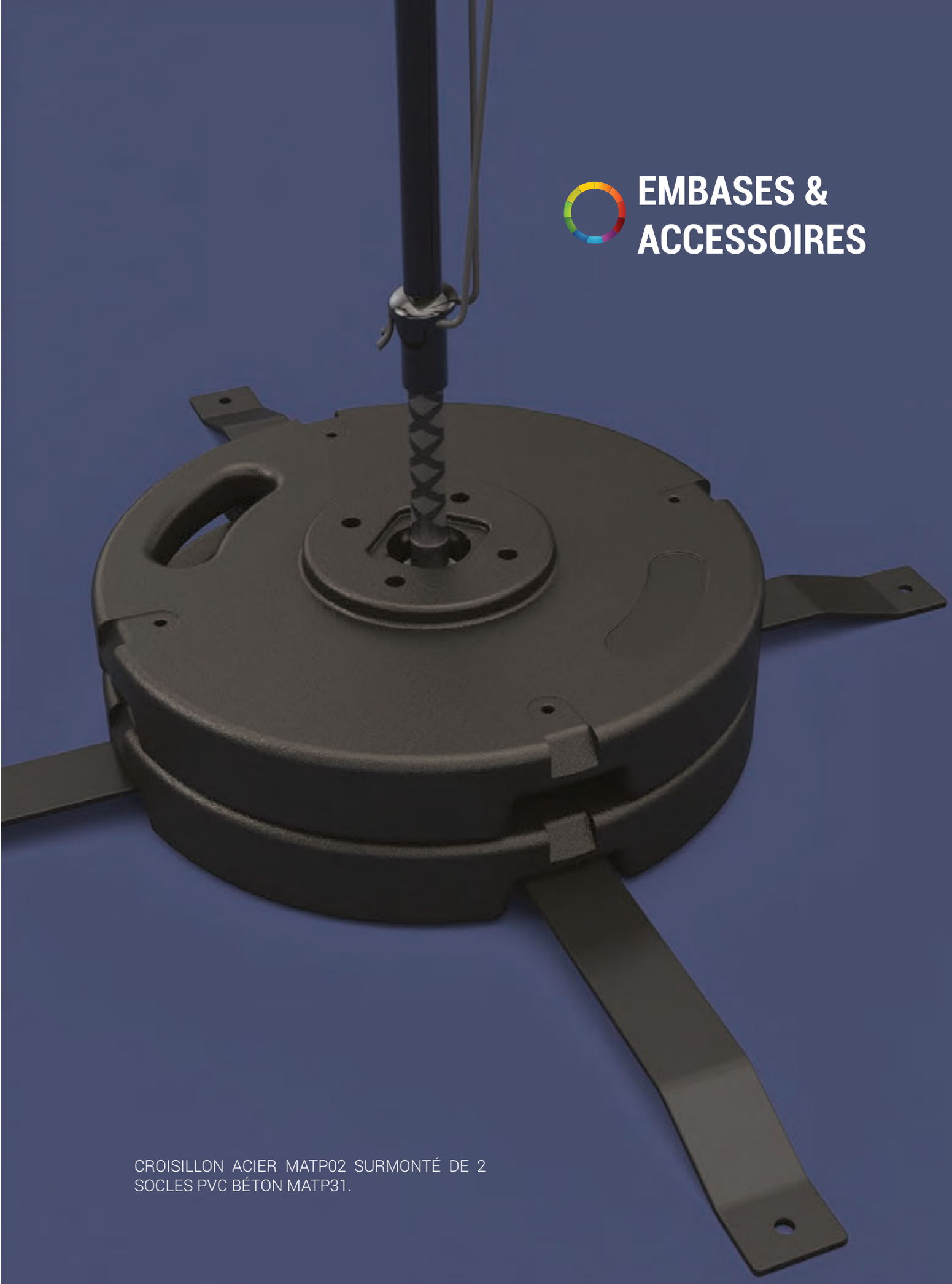

CROISILLON ACIER MATP02 SURMONTÉ DE 2 SOCLES PVC BÉTON MATP31.

MATP 01

CROISILLON CHROMÉ AVEC AXE

UTILISATION INTÉRIEURE & EXTÉRIEURE. TIGES EN ACIER CHROMÉ DÉPLIABLE. EMBOUTS BLEUS POUR UNE MEILLEURE VISIBILITÉ. AXE DE ROTATION INCLUS.

Dimensions (cm)	100 X 100
Poids (kg)	3.0

MATP 03

PLAQUE ACIER 5 KG AVEC AXE

UTILISATION INTÉRIEURE & EXTÉRIEURE. PLAQUE ACIER INOXIDABLE NOIR. AXE DE ROTATION INCLUS.

Dimensions (cm)	40 X 40
Poids (kg)	5.0

MATP 02

CROISILLON ACIER AVEC AXE

UTILISATION INTÉRIEURE & EXTÉRIEURE. ACIER PEINT NOIR. POSSIBILITÉ DE VISSER LA STRUCTURE AU SOL. AXE DE ROTATION INCLUS.

Dimensions (cm)	83 X 73
Poids (kg)	4.0

MATP 04

PIEUX FORANT CHROMÉ AVEC AXE

UTILISATION EXTÉRIEURE. ACIER CHROMÉ, IDÉAL POUR SOL EN TERRE. AXE DE ROTATION INCLUS.

Dimensions (cm)	51 CM
Poids (kg)	1.0

MATP 05

PIEUX FORANT À VISSER AVEC AXE

UTILISATION EXTÉRIEURE. ACIER INOXYDABLE, IDÉAL POUR SABLE, NEIGE, TERRE. AXE DE ROTATION INCLUS.

Dimensions (cm)	60 CM
Poids (kg)	1.0

MATP 07

ACCROCHE PNEU AVEC AXE

UTILISATION PARKING SPÉCIAL CONCESSIONNAIRES. UTILISATION INTÉRIEURE / EXTÉRIEURE. ACIER INOXYDABLE NOIR. AXE DE ROTATION INCLUS.

Dimensions (cm)	55 CM
Poids (kg)	3.0
Ouverture (cm)	48 CM

MATP 13

PLAQUE ACIER 10KG AVEC AXE DE ROTATION

UTILISATION EXTÉRIEURE. ACIER INOXYDABLE, IDÉAL POUR SABLE,NEIGE, TERRE. AXE DE ROTATION INCLUS.

Dimensions (cm)	40 X 40
Poids (kg)	10

MATP 18

CROISILLON ACIER AVEC AXE DE ROTATION

UTILISATION INTÉRIEURE & EXTÉRIEURE. ACIER PEINT GRIS. AXE DE ROTATION INCLUS.

Dimensions (cm)	70 X 85
Poids (kg)	15

MATP 27

SOCLE BÉTON 10KG AVEC AXE DE ROTATION

UTILISATION INTÉRIEURE & EXTÉRIEURE. BÉTON RECOUVERT DE PVC. AXE DE ROTATION INCLUS.

Dimensions (cm)	40 CM
Poids (kg)	10

MATP90

MATP 28

CROISILLON ACIER

UTILISATION EXTÉRIEURE / INTÉRIEURE, UNIQUEMENT SUR GIANT FLAGS. ACIER PEINT GRIS. POSSIBILITÉ DE VISSER LA STRUCTURE AU SOL. CROISILLON AVEC AXE **MATP90**

Dimensions (cm)	83 X 73 CM
Poids (kg)	4.0

MATP 34

SOCLE A EAU NOIR

UTILISATION EXTÉRIEURE / INTÉRIEURE. SOCLE EN PVC NOIR FAÇON PARASOL AVEC ROULETTES.
MATP16 INCLUS AXE DE FIXATION POUR **MATP06**.

Dimensions (cm)	50 X 50 CM
Contenance	15 L

MATP 63

PLAQUE ACIER 7 KG AVEC AXE

UTILISATION INTÉRIEURE / EXTÉRIEURE. ACIER INOXYDABLE IDEAL POUR SABLE, NEIGE, TERRE.
FOURNI AVEC AXE DE ROTATION.

Dimensions (cm)	40 X 40 CM
Poids (kg)	7.0

MATP 09

POCHE LESTABLE

Dimensions (cm)	51 CM
Poids (kg) / Contenance	0.3 / 12 L

MATP 10

AXE ROTATIF POUR MATP02

Dimensions (cm)	16 CM
Poids (kg)	0.4

MATP 11

AXE ROTATIF POUR MATP12 & 14

Dimensions (cm)	10 X 10 CM
Poids (kg)	0.7

MATP 12

PLAQUE ACIER 4 KG (SEULE)

Dimensions (cm)	40 X 40 CM
Poids (kg)	4

MATP 14

PLAQUE ACIER 10 KG (SEULE)

Dimensions (cm)	40 X 40 CM
Poids (kg)	10

MATP 15

PLAQUE ACIER RONDE 3KG (SEULE)

Dimensions (cm)	40 CM
Poids (kg)	3

MATP 16

AXE DE ROTATION POUR MATP06 & 26

Dimensions (cm)	16 CM
Poids (kg)	0.5

MATP 17

FIXATION ASSEMBLAGE POUR CAPTAIR 45

Dimensions (cm)	16 CM
Poids (kg)	0.5

MATP 20

AXE FIXE CHROME POUR MAT200

Dimensions (cm)	16 CM
Poids (kg)	0.3

MATP 21

AXE FIXE CHROME POUR MATP12 & 14

Dimensions (cm)	10 CM
Poids (kg)	0.3

MATP 24

PLAQUE ACIER 2 KG

Dimensions (cm)	20 X 30 CM
Poids (kg)	2

MATP 26

GRAND SOCLE À EAU PVC NOIR À 2 ROULETTES

Dimensions (cm)	59 X 59 CM
Contenance	25 L

Empilable sur plaque
acier MATP02 sur MATP27

MATP 31

SOCLE PVC BÉTON 10 KG (SANS AXE)

Dimensions (cm)	40 CM
Poids (kg)	10

MATP 36

SOCLE A EAU ROND

Dimensions (cm)	45 CM
Contenance	15 L

MATP 83

SAC POUR PLAQUE ACIER 40 CM

Dimensions (cm)	40 X 40 CM

MATP 90

AXE ROTATIF

Dimensions (cm)	20 CM
Poids (kg)	3

MATP 31 & MATP02

AXE ROTATIF POUR MATP12 & 14

Dimensions (cm)	83 X 73 CM
Poids (kg)	14

MATP 64

AXE DE ROTATION SUR PLATINE MURALE 45°

Dimensions (cm)	12 X 14 CM
Poids (kg)	6

MATP 65

AXE DE ROTATION SUR PLATINE MURALE 90°

Dimensions (cm)	12 X 14 CM
Poids (kg)	6

MATP 08

CROISILLON ACIER STAR

Dimensions (cm)	78 X 60 CM
Poids (kg)	3

MAT 200

KIT PLAQUE + MAT + SAC

Dimensions	POUR WF 210 & FF180
Poids (kg)	3

MAT 140

KIT PLAQUE + MAT + SAC

Dimensions	POUR WF150 & FF140
Poids (kg)	3

PATH FLAG

BARRIERE PUBLICITAIRE 2 X 1 M

DRAPEAU DE SOL. UTILISATION INTÉRIEURE / EXTÉRIEURE. MAILLE 100% POLYESTER. IMPRESSION SUBLIMATION NUMÉRIQUE. STRUCTURE FIBRE DE CARBONE ET PVC. LIVRÉ DANS SON SAC DE TRANSPORT. INCLUS 2 PIEDS MATP12 + 2 MATP21

RÉFÉRENCE	PATH FLAG
L (cm)	198
h (cm)	90
P (kg)	11.6

BEAN FLAG

BARRIERE GOLF

DRAPEAU DE SOL RECTO-VERSO. UTILISATION INTÉRIEURE ET EXTÉRIEURE. STRUCTURE MÉTALLIQUE, 2 VISUELS INTERCHANGEABLES. CONDITIONNÉ DANS UN SAC DE TRANSPORT. LA STRUCTURE SE DÉPLOIE COMME UNE TENTE EN 2 SECONDES. FACILE À TRANSPORTER ET À DÉPLIER ET REPLIER. SARDINES FOURNIES POUR FIXATION AU SOL.

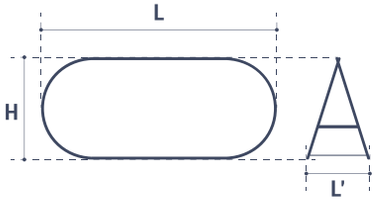

RÉFÉRENCE	BEAN FLAG - S	BEAN FLAG - M	BEAN FLAG - L
L (cm)	130	200	246,5
H (cm)	68	85	101
L' (cm)	30	40	50
P (kg)	2.5	3.0	3.5

COUVERTURE BARRIERE

COUVERTURE POUR BARRIERE VAUBAN

COUVERTURE DOUBLE-FACE 100% POLYESTER TWILL 150 G / M². IMPRESSION EN SUBLIMATION. ŒILLETS SUR LE BAS. DIMENSIONS DISPONIBLES : - 80 X 200 CM
- 80 X 250 CM

RÉFÉRENCE	80 X 200	80 X 250
L (cm)	200	250
H (cm)	80	80
P (kg)	0.5	0.8

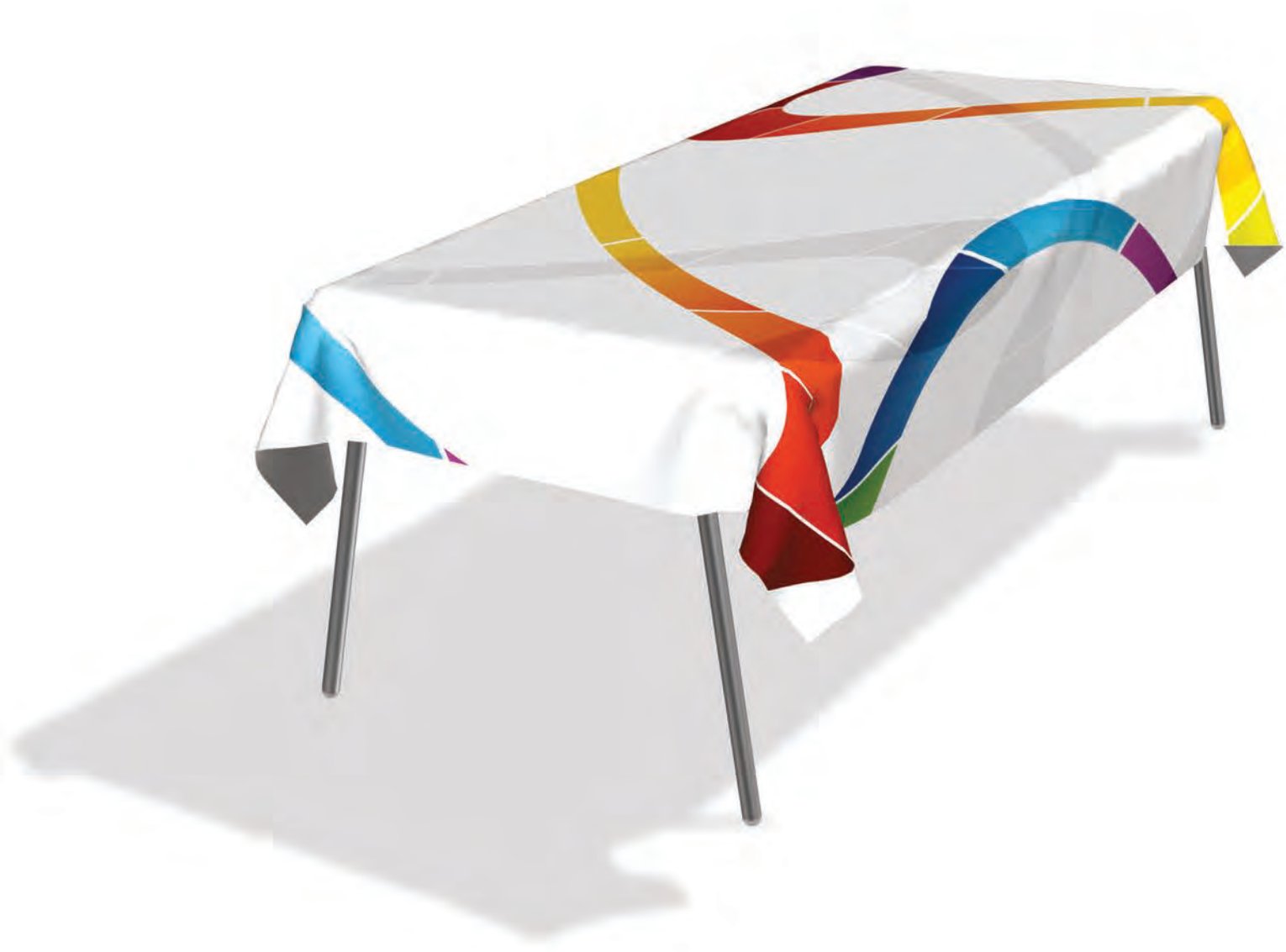

NAPPE

NAPPES SUBLIMÉES

NAPPES 100% POLYESTER TWILL 150 G / M².
IMPRESSION EN SUBLIMATION.
FABRICATION SUR-MESURE POSSIBLE.
LAIZE MAXIMUM : 250 CM.

RÉFÉRENCES STANDARD								NAPPES
L (cm)	100	150	150	150	150	200	250	250
l (cm)	200	150	200	250	300	250	250	300

DS SERIES

DRAPEAUX DE SUPPORTERS

DRAPEAUX DE SUPPORTERS. TISSU 100 % POLYESTER. IMPRESSION NUMÉRIQUE EN SUBLIMATION OU EN SÉRIGRAPHIE. HAMPES PVC BLANCHE SOUPLES. SPÉCIAL STADE. AUTRES FORMATS ET FINITIONS SUR DEVIS.

RÉFÉRENCE	DS 32	DS 62	DS 95	DS 110
L (cm)	21	44	64	90
h (cm)	15	30	51	70
H (cm)	30	60	90	100

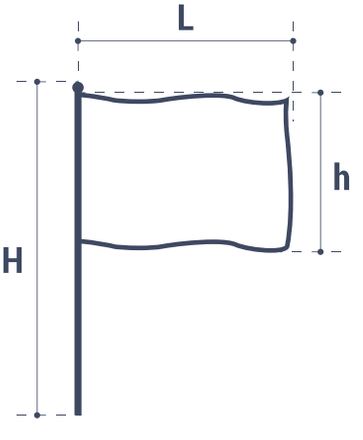

FANIONS

FANIONS DE SUPPORTERS

MATIÈRE SATINÉE 100 % POLYESTER. IMPRESSION RECTO NUMÉRIQUE EN SUBLIMATION. FINITIONS SANS FRANGE OU AVEC FRANGE MONO-COULEUR. TAILLE À LA DEMANDE À PARTIR DE 100 PCS.

RÉFÉRENCE	FANION
L (cm)	22
H (cm)	37
P (kg)	0.5

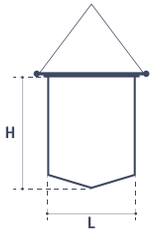

GUIRLANDES

GUIRLANDES

CORDONS EN NON TISSÉ. DRAPEAUX EN 100% POLYESTER AVEC IMPRESSION EN SÉRIGRAPHIE OU NUMÉRIQUE, TAILLES ET FORMES À LA DEMANDE.

RÉFÉRENCE	GUIRLANDES
L (cm)	400
Nb drapeaux	10

Kakémonos

DES X ET DES ENROULEURS, CE N'EST PAS DEMAIN QUE NOUS N'EN AURONS PLUS BESOIN. ILS SONT FACILES À DÉPLOYER ET TRÈS ÉCONOMIQUES, ILS CONVIENNENT POUR LES OPÉRATIONS RAPIDES, ET N'ONT PAS PEUR DU TRANSPORT. AVEC 7 MODÈLES D'ENROULEURS ET 6 DE SUPPORTS EN X, VOUS AUREZ LE CHOIX DU PRIX AVEC DES ENTRÉES DE GAMME PERFORMANTES ET DU HAUT DE GAMME QUALITATIF ET ÉLÉGANT.

NOUVEAU

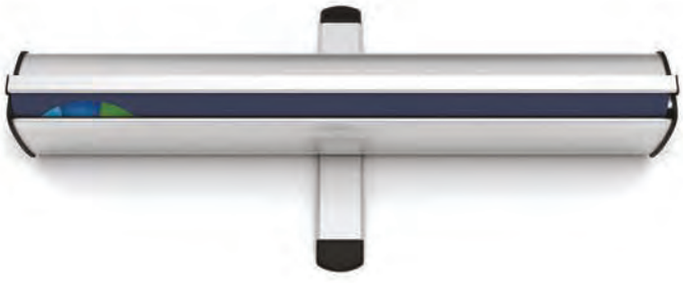

ROLLACE

KAKÉMONO TYPE ROLL UP

STRUCTURE EN ALUMINIUM. MÂT EN MÉTAL FINITION ALUMINIUM AVEC RENFORT. AFFICHE EN BÂCHE B1 NORME ANTI-FEU EUROPÉENNE. FIXATION DE L'AFFICHE PAR DOUBLE FACE ET PAR CLIP POUR CHANGEMENT D'AFFICHE RAPIDE. EMBOUTS ABS NOIRS. PIEDS INTERCHANGEABLES : L'ENROULEUR EST LIVRÉ D'OFFICE AVEC UN SEUL PIED MAIS UN DEUXIÈME PIED PEUT ÊTRE AJOUTÉ EN OPTION POUR UNE MEILLEURE STABILITÉ. 6 PIÈCES / CARTON, CARTONS INDIVIDUELS. SAC DE TRANSPORT EN OXFORD 300D INCLUS.

RÉFÉRENCE	ROLLACE 060	ROLLACE 080	ROLLACE 085	ROLLACE 100
L (cm)	60	80	85	100
H (cm)	160	200	200	200
P (kg)	2.2	2.7	2.8	3.1

ROLLPRO

KAKÉMONO TYPE ROLL UP

STRUCTURE EN ALUMINIUM RENFORCÉE D'UNE PLAQUE MÉTAL POUR UNE MEILLEURE STABILITÉ. FIXATION DU MÂT RENFORCÉE. AFFICHE BÂCHE B1. SAC DE TRANSPORT EN OXFORD 300D AVEC PROTECTION INTÉRIEURE ET OUVERTURE FAÇON VIOLON. 6 PCS PAR CARTON + CARTONS INDIVIDUELS.

RÉFÉRENCE	ROLLPRO 060	ROLLPRO 080	ROLLPRO 085	ROLLPRO 100
L (cm)	60	80	85	100
H (cm)	200	200	200	200
P (kg)	2.2	2.7	2.8	3.1

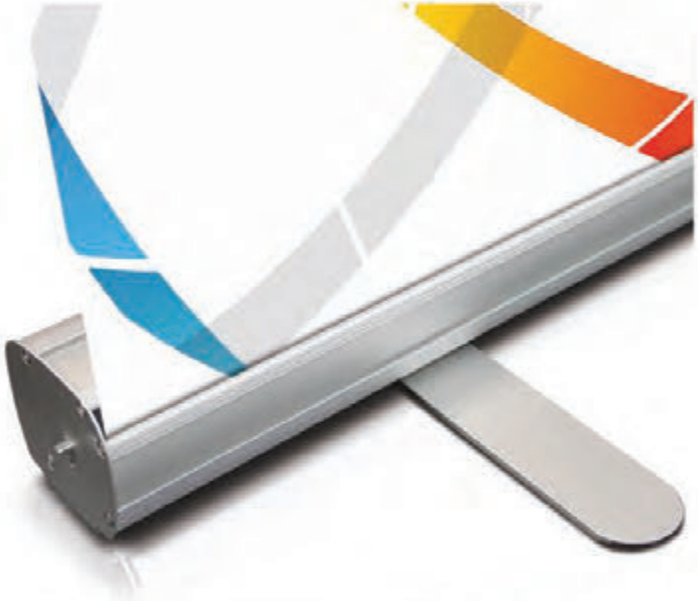

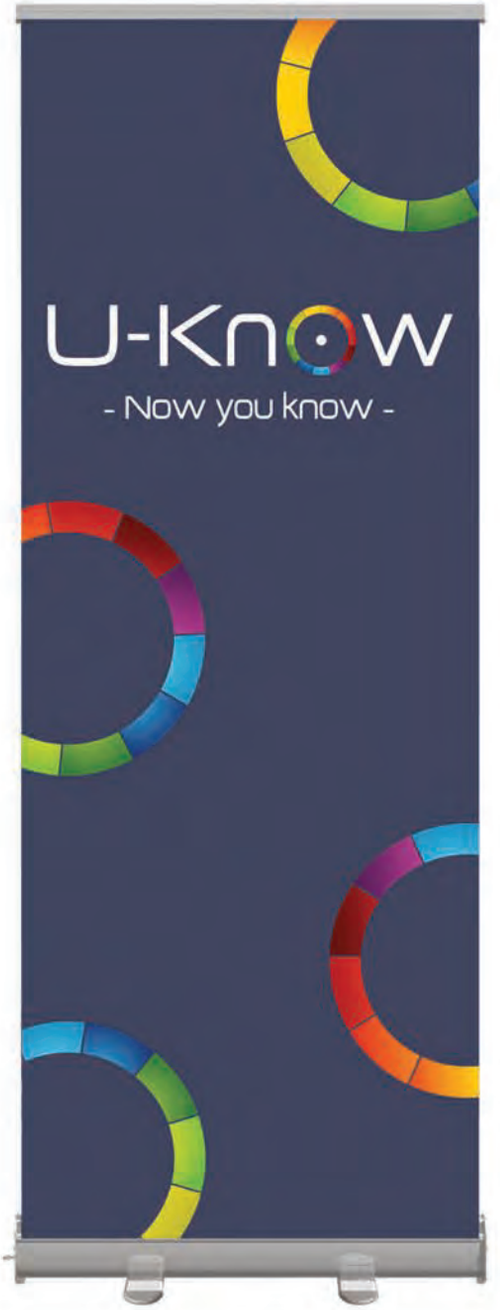

ROLLUX

KAKÉMONO TYPE ROLL UP

STRUCTURE EN ALUMINIUM RENFORCÉE D'UNE PLAQUE MÉTAL POUR UNE MEILLEURE STABILITÉ. FIXATION DU MÂT RENFORCÉE. AFFICHE BÂCHE B1. SAC DE TRANSPORT EN OXFORD 300D AVEC PROTECTION INTÉRIEURE. 6 PCS PAR CARTON + CARTONS INDIVIDUELS.

RÉFÉRENCE	ROLLUX 060	ROLLUX 080	ROLLUX 085	ROLLUX 100	ROLLUX 150
L (cm)	60	80	85	100	150
H (cm)	160	200	200	200	200
P (kg)	2.2	2.7	2.8	3.1	3.5

ROLLBLACK

KAKÉMONO TYPE ROLL UP

STRUCTURE NOIRE EN ALUMINIUM RENFORCÉE D'UNE PLAQUE MÉTAL POUR UNE MEILLEURE STABILITÉ. FIXATION DU MÂT RENFORCÉE. AFFICHE BÂCHE B1. SAC DE TRANSPORT EN OXFORD 300D AVEC PROTECTION INTÉRIEURE.
6 PCS PAR CARTON + CARTONS INDIVIDUELS.

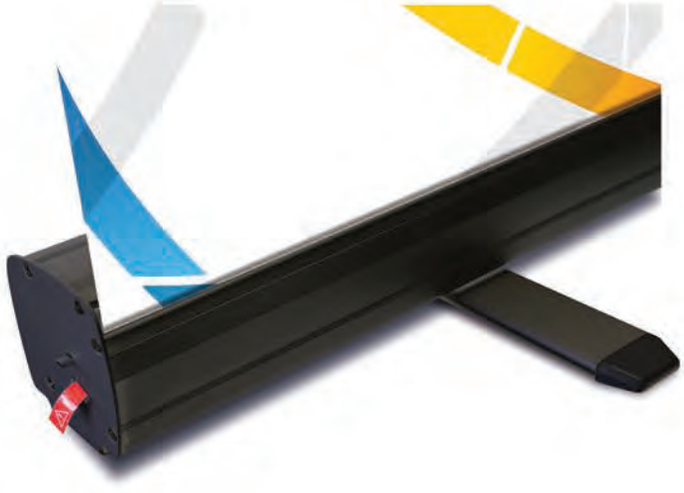

RÉFÉRENCE	ROLLBLACK 080	ROLLBLACK 085	ROLLBLACK 100
L (cm)	80	85	100
H (cm)	200	200	200
P (kg)	2.7	2.8	3.1

ROLLHQ

ENROULEUR LUXE NOIR

STRUCTURE EN ALUMINIUM NOIR FORME TRIANGULAIRE RENFORCÉE D'UNE PLAQUE MÉTAL POUR UNE MEILLEUR STABILITÉ. UN GRAND PIED CENTRAL. FIXATION DU MATS RENFORCÉ. AFFICHE BÂCHE B1. SAC DE TRANSPORT EN OXFORD 300D AVEC PROTECTION INTÉRIEURE, OUVERTURE PAR ZIP SUR LA GRANDE LONGUEUR.

RÉFÉRENCE	ROLLHQ 080	ROLLHQ 100
L (cm)	85	100
H (cm)	200	200
P (kg)	2.4	2.6

ROLLTWIN

KAKÉMONO TYPE ROLL UP

ENROULEUR EN ALUMINIUM DOUBLE-FACE. LES DEUX AFFICHES SONT MONTÉES SUR LEUR PROPRE SYTÈME D'ENROULEMENT. UNE SEULE TIGE EN ALUMINIUM LES MAINTIENT EN HAUT. UN RENFORT MÉTALLIQUE SOUS LE CORPS ASSURE LA RIGIDITÉ DE L'ENSEMBLE. LE SAC DE TRANSPORT MATELASSÉ EST EN POLYESTER. 1 COLIS INDIVIDUEL CONTIENT 2 PIÈCES.

RÉFÉRENCE	ROLLTWIN 085	ROLLTWIN 100
L (cm)	85	100
H (cm)	200	200
P (kg)	3.4	3.6

ROLL MINI

ENROULEUR DE BUREAU

STRUCTURE LÉGÈRE EN ALUMINIUM.
TAILLE A3. AFFICHES B1.

RÉFÉRENCE	ROLL MINI
L (cm)	29.7
H (cm)	42
P (kg)	0.3

X–MINI

SUPPORT X POUR BUREAU

SUPPORT EN X, UTILISATION INTÉRIEURE. ROTULE EN PVC DURE. TRAVERSES EN FIBRE DE VERRE. AFFICHE EN PP ENCAPSULÉ.

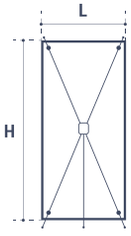

RÉFÉRENCE	X–MINI
L (cm)	29.7
H (cm)	42
P (kg)	0.1

X–OFFICE

SUPPORT X POUR BUREAU

SUPPORT EN X, UTILISATION INTÉRIEURE. ROTULE DE ROTATION EN PVC TRANSPARENT. STRUCTURE SIMPLE D'UTILISATION. FORMAT STRUCTURE : 29.7 X 42 CM. AFFICHE EN PP ENCAPSULÉ : 29.7 X 38 CM.

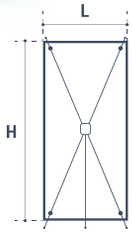

RÉFÉRENCE	X–OFFICE
L (cm)	29.7
H (cm)	42
P (kg)	0.1

(OPTION)

XADVANCE

SUPPORT X ADVANCE

LE X LE PLUS PERFORMANT. SES POINTS FORTS SONT NOMBREUX :
- AFFICHE EN BÂCHE B1.
- 2 PIEDS EN ALUMINIUM AVEC ERGOTS AJUSTABLE EN HAUTEUR.
-1 PIED ARRIÈRE POUR AJUSTER L'INCLINAISON.
-2 MATS EN FIBRE DE VERRE POUR UNE TENSION GARANTIE.
-2 ERGOTS MÉTAL (EN OPTION) QUALITATIFS ET DISCRETS.
-1 HOUSSE DE TRANSPORT NOIRE.

RÉFÉRENCE	XADVANCE 160	XADVANCE 180
L (cm)	60	80
H (cm)	160	180
P (kg)	0.5	0.6

XPRO

SUPPORT X PROMO 60 X 160 CM

ROTULE EN PVC RIGIDE AVEC INCLINAISON FIXE. TRAVERSES EN FIBRE DE VERRE. AFFICHE EN BÂCHE B1. COLISAGE : 20 PCS / CARTONS. PACK SPÉCIAL ROUTAGE POSSIBLE. UTILISATION INTÉRIEURE. AU CHOIX : CONDITIONNEMENT SANS TUBE OU AVEC TUBE CARTON INDIVIDUEL 8 CM X 90 CM.

RÉFÉRENCE	XPRO 160
L (cm)	60
H (cm)	160
P (kg)	0.7

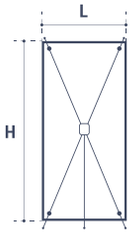

XCRACK

SUPPORT X CRACK

ROTULE EN PVC ARTICULÉE AVEC INCLINAISON AJUSTABLE. TRAVERSES EN FIBRE DE VERRE. AFFICHE EN B1. 2 TAILLES DISPONIBLES. HOUSSE NOIRE NON TISSÉE.

RÉFÉRENCE	XCRACK 160	XCRACK 180
L (cm)	60	80
H (cm)	160	180
P (kg)	0.8	1.0

XLUX

SUPPORT X LUXURY

ROTULE EN PVC. TRAVERSES EN MÉTAL FINITION ALUMINIUM. AFFICHE EN B1. EMBALLAGE TUBE INDIVIDUEL DIAMÈTRE 11 CM. 3 TAILLES DISPONIBLES.
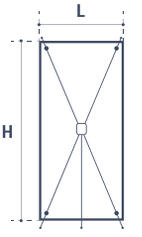
RÉFÉRENCE	XLUX 160	XLUX 180	XLUX 200
L (cm)	60	80	80
H (cm)	160	180	200
P (kg)	1.3	1.4	1.5